床置きスタンド　TY-ST85PF12

■機器概要

- 本機は、85 V型プラズマディスプレイ専用の床置きスタンドです。
- 3段階の高さ調節が可能です。

■機器定格（定格および外観は、予告なく変更する事があります）

外形寸法（幅 x 高さ x 奥行）	1425 x 1408～1605 x 870 mm
質量	約 82.0 kg
寸法図	

（注）この図面は縮尺ではありません。
単位：mm

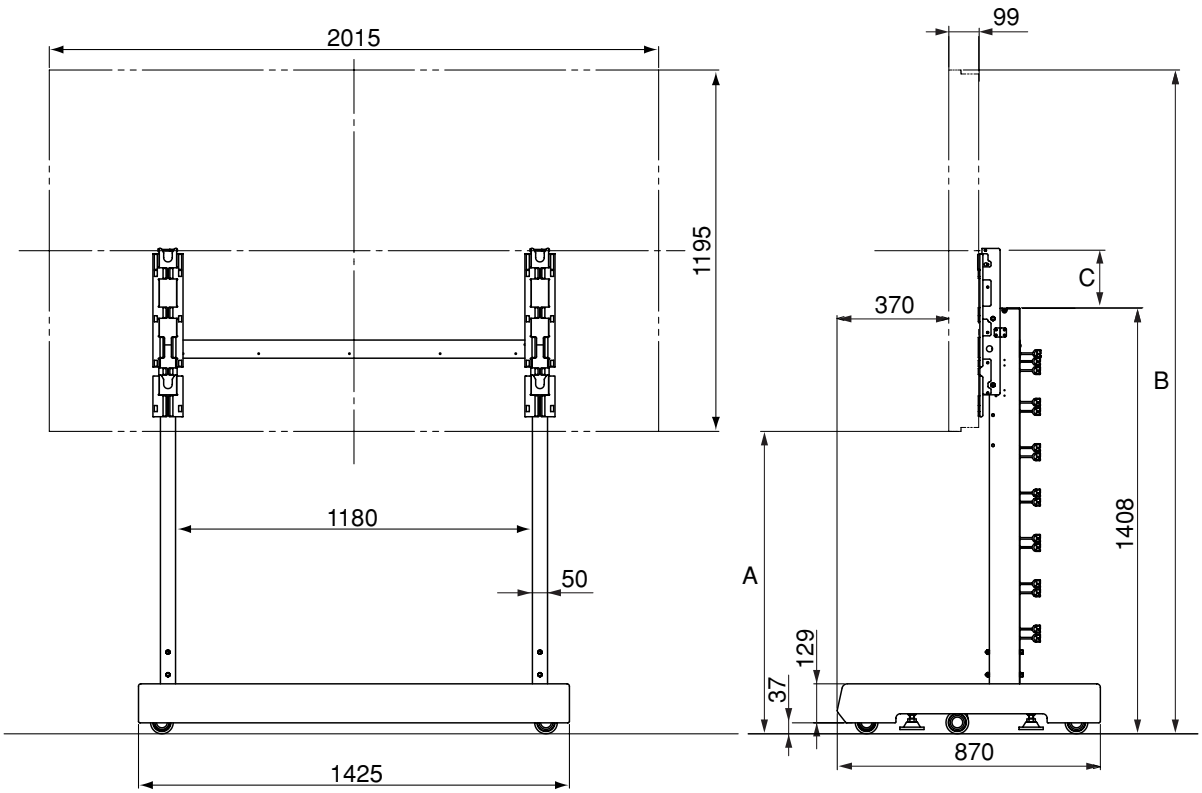

A	B	C
800	1995	-10
900	2095	90
1000	2195	190