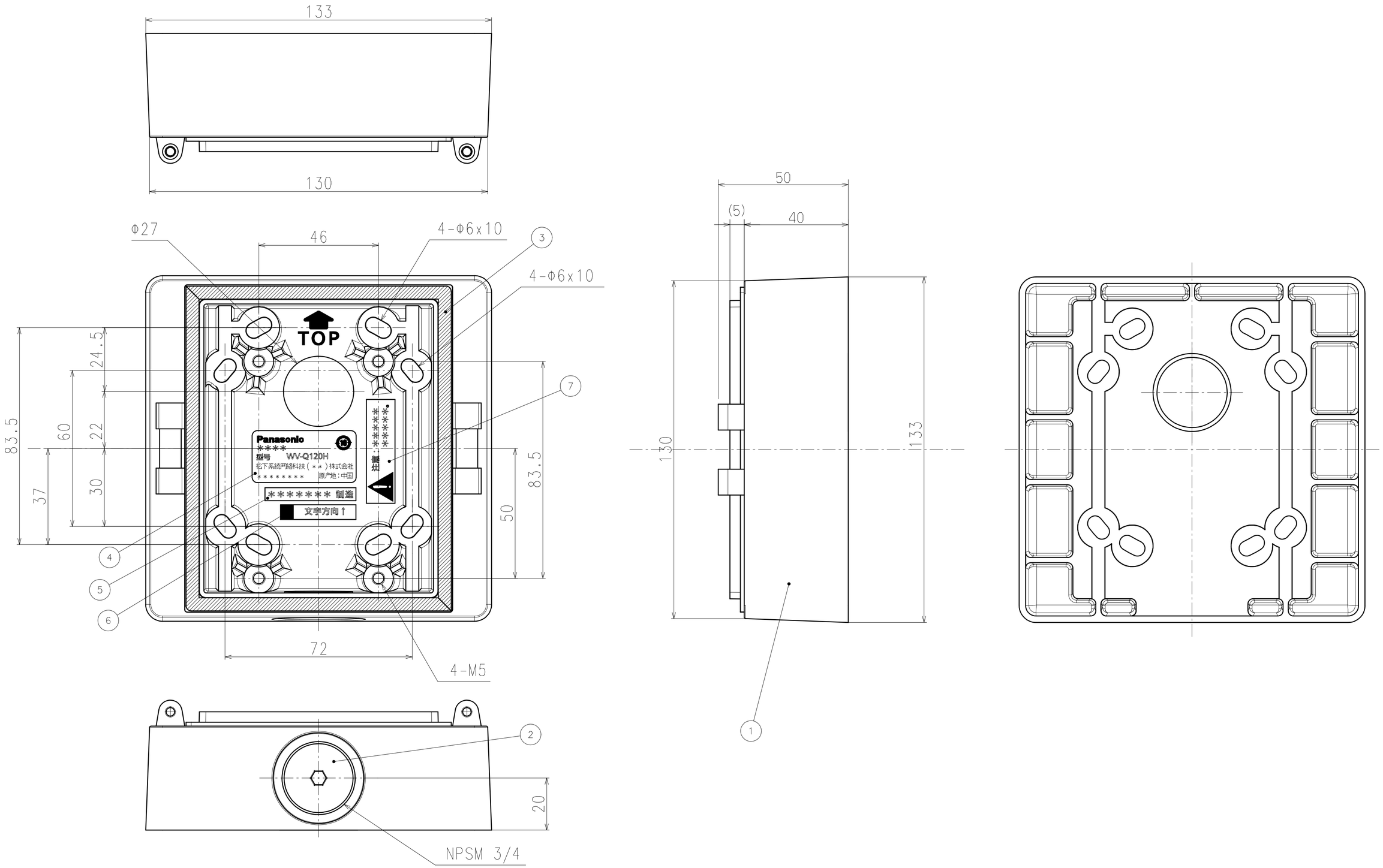
133
130
Φ27
46
4-Φ6x10
4-Φ6x10
TOP
24.5
83.5
60
22
37
30
Panasonic
型号 WV-Q120H
松下系統网络科技（＊＊）株式会社
＊＊＊＊＊＊＊＊ 原产地：中国
＊＊＊＊＊＊＊ 制造
文字方向↑
83.5
50
72
4-M5
20
NPSM 3/4
50
(5)
40
130
133
1
2
3
4
5
6
7