Panasonic®

Información importante

Cámara de red

Nº modelo WV-X6531N / WV-X6511N
WV-S6530N / WV-X6531NS

(Resistencia a daños importantes producidos por el salitre)

WV-X6531N

* Para más información sobre las tareas de instalación, consulte la guía de instalación suministrada. Consulte el Manual de instrucciones del CD-ROM suministrado para encontrar más información sobre el modo de efectuar los ajustes y sobre el modo de operación de la cámara.

SD XC™

Antes de conectar o de poner en funcionamiento este producto, lea atentamente estas instrucciones y guarde este manual para poder consultarlo en el futuro.

En este manual se ha abreviado el número de modelo en algunas descripciones.

Índice

Limitación de responsabilidades 3
Renuncia de la garantía 3
Prefacio 4
Acerca de las notaciones 4
Funciones principales 4
Acerca de los manuales del usuario 6
Requisitos del sistema para un ordenador 6
Marcas comerciales y marcas comerciales registradas 7
Derechos de autor 7
Software de código abierto 8
Seguridad de la red 8
Precauciones 9
Precauciones para la instalación 14
Partes y funciones 17
Inserte/extraiga una tarjeta de memoria SD* 25
Solución de problemas 27
Especificaciones 30
Accesorios opcionales 35

* La tarjeta de memoria SDXC/SDHC/SD se menciona como tarjeta de memoria SD.

Limitación de responsabilidades

ESTA PUBLICACIÓN SE SUMINISTRA “TAL Y COMO ESTÁ”, SIN NINGÚN TIPO DE GARANTÍA, YA SEA EXPRESA O IMPLÍCITA, INCLUYENDO, PERO SIN LIMITARSE POR ELLO, LAS GARANTÍAS IMPLÍCITAS DE COMERCIALIZACIÓN, APTITUD PARA CUALQUIER APLICACIÓN EN PARTICULAR, Y SIN INFRINGIR LOS DERECHOS DE TERCERAS PERSONAS.
ES POSIBLE QUE ESTA PUBLICACIÓN CONTENGA IMPRECISIONES TÉCNICAS O ERRORES TIPOGRÁFICOS. ESTA INFORMACIÓN ESTÁ SUJETA A LA ADICIÓN DE CAMBIOS, EN CUALQUIER MOMENTO, POR MOTIVOS DE MEJORA DE ESTA PUBLICACIÓN Y/O DEL (DE LOS) PRODUCTO(S) CORRESPONDIENTE(S).

Renuncia de la garantía

Panasonic Corporation NO ACEPTA NINGÚN TIPO DE RESPONSABILIDAD CON PERSONAS LEGALES O FÍSICAS, A EXCEPCIÓN DEL REEMPLAZO O MANTENIMIENTO RAZONABLE DEL PRODUCTO, PARA LOS CASOS INCLUIDOS A CONTINUACIÓN, PERO SIN LIMITARSE A ELLOS:

(1) CUALQUIER PÉRDIDA O DAÑO, INCLUYENDO PERO SIN LIMITARSE POR ELLO, LOS DIRECTOS O INDIRECTOS, ESPECIALES, CONSECUENTES O PUNITIVOS, QUE PUEDAN SURGIR O ESTAR RELACIONADOS CON EL PRODUCTO;
(2) CUALQUIER INCONVENIENCIA, PÉRDIDA O DAÑO CAUSADO POR EL EMPLEO INADECUADO O LA OPERACIÓN NEGLIGENTE DEL USUARIO;
(3) TODAS LAS ANOMALÍAS Y LOS PROBLEMAS DE FUNCIONAMIENTO DEBIDOS AL DESMONTAJE, REPARACIÓN O MODIFICACIÓN SIN AUTORIZACIÓN DEL PRODUCTO POR PARTE DEL USUARIO, INDEPENDIENTEMENTE DE LA CAUSA DEL MAL FUNCIONAMIENTO O DEL PROBLEMA;
(4) INCONVENIENCIAS O CUALQUIER TIPO DE PÉRDIDA DEBIDO A QUE NO SE VISUALIZAN LAS IMÁGENES, POR CUALQUIER MOTIVO O CAUSA, INCLUYENDO CUALQUIER FALLA O PROBLEMA DEL PRODUCTO;
(5) NINGÚN PROBLEMA, INCONVENIENCIA CONSECUENTE, PÉRDIDAS NI DAÑOS QUE PUEDAN SURGIR POR HABER COMBINADO EL SISTEMA CON DISPOSITIVOS DE OTRAS MARCAS;
(6) CUALQUIER ACCIÓN O SOLICITUD DE COMPENSACIÓN POR DAÑOS, PRESENTADA POR CUALQUIER PERSONA U ORGANIZACIÓN COMO OBJETO FOTOGRAFIADO, DEBIDO A LA VIOLACIÓN DE LA PRIVACIDAD CON RELACIÓN A UNA IMAGEN DE CÁMARAS DE VIGILANCIA, O DE LOS DATOS ALMACENADOS, POR CUALQUIER RAZÓN (INCLUYENDO EL USO CUANDO LA AUTENTICACIÓN DE USUARIO EN LA PANTALLA DE AJUSTE DE LA AUTENTICACIÓN ESTÁ AJUSTADA EN OFF), SE HA HECHO PÚBLICA O SE EMPLEA PARA CUALQUIER PROPÓSITO;
(7) PÉRDIDA DE DATOS REGISTRADOS CAUSADA POR UNA FALLA (INCLUYENDO LA INICIALIZACIÓN DEL PRODUCTO DEBIDO AL OLVIDO DE LA INFORMACIÓN DE AUTENTICACIÓN COMO DE UN NOMBRE DE USUARIO Y CONTRASEÑA).

Prefacio

Este producto es una cámara de vigilancia del tipo PTZ (PAN, TILT, ZOOM) para su empleo al aire libre con un puerto de red 10BASE-T/100BASE-TX para la conexión a la red.
Conectándola a una red (LAN) o a Internet, las imágenes y el sonido de la cámara podrán monitorizarse en un ordenador a través de la red.

Nota:
- Es necesario configurar los ajustes de la red del ordenador y su entorno de red para monitorizar en el ordenador las imágenes de la cámara. También es necesario que el ordenador tenga instalado un navegador de Web.

Acerca de las notaciones

Las siguientes notaciones se emplean para describir funciones que se limitan a modelos específicos. Las funciones que no tienen notaciones son aplicables a todos los modelos.

X6531 Las funciones con esta notación están disponibles cuando se emplea el modelo WV-X6531N / WV-X6531NS.

X6511 Las funciones con esta notación están disponibles cuando se emplea el modelo WV-X6511N.

S6530 Las funciones con esta notación están disponibles cuando se emplea el modelo WV-S6530N.

Funciones principales

Zoom óptico X6531 X6511 de 40x, zoom óptico S6530 de 21x y función de posiciones de preajuste de alta precisión
Una sola cámara ofrece la monitorización de un área muy amplia.

Se ha adoptado el revestimiento ClearSight (revestimiento contra la lluvia)*1 para la cubierta del domo
El revestimiento contra la lluvia es un revestimiento especial que se aplica a la superficie de la cubierta del domo con la finalidad de dificultar la adhesión de gotas de agua a la cubierta del domo.

X6531 X6511
La cámara conforma las clasificaciones IP66*2 y Tipo 4X (UL50)*3, cumple las normas NEMA 4X*4, y proporciona gran resistencia al polvo y funcionalidad impermeable.

S6530
La cámara conforma las clasificaciones IP66*2 y Tipo 4 (UL50)*3, cumple las normas NEMA 4*4, y proporciona gran resistencia al polvo y funcionalidad impermeable.
El tratamiento impermeabilizante no es necesario en el cuerpo de la cámara (El tratamiento impermeabilizante es necesario para todas las partes de conexión de cable excepto para cable de Ethernet).

Consigue una resistencia contra golpes de alto nivel de conformidad con la norma IK10*5 (IEC 62262).
La cámara tiene un cuerpo de gran resistencia contra golpes, lo que es imprescindible en las instalaciones al aire libre.

Ofrece un flujo de vídeo en streaming de alta calidad de imagen a bajas velocidades en bits gracias a un motor H.265 equipado con la tecnología de codificación inteligente de rostros propia de Panasonic*6.
Esto permite la compresión de H.265, además de la tecnología de compresión de H.264 convencional, y cuando se combina con la codificación inteligente de rostros, reduce la carga de datos en comparación con los modelos anteriores.

La función automática inteligente (iA) propia de Panasonic proporciona una mayor capacidad de distinción incluso en entornos con poca visibilidad
Las mejoras en la función Súper dinámico (SD) y la optimización de la velocidad del obturador proporcionan una capacidad de clara distinción incluso durante la vigilancia de personas en movimiento o de siluetas de automóviles, o cuando las chapas de matrícula están iluminadas por los faros de automóviles. Además, el reconocimiento de rostros bajo la condición en la que cambia el brillo del fondo se activa mediante una función de posición de reconocimiento de rostros y de y ajuste automático del brillo.

Equipado con ranura de tarjeta de memoria SD
Es posible guardar manualmente vídeos H.265 / H.264 e imágenes JPEG en la tarjeta de memoria SD cuando ocurre una alarma, durante el período del programa horario, o en un navegador de Web. (Es posible efectuar la descarga.) También es posible guardar imágenes JPEG cuando ocurre un fallo en la red.

Las funciones de encriptación y de detección de alteraciones mejoran la seguridad.

Resistencia a daños importantes producidos por el salitre cumpliendo con ISO14993*7 (WV-X6531NS únicamente)
Proporciona resistencia a daños importantes producidos por el salitre para el exterior de la cámara contra la corrosión. Además, use tornillos anticorrosivos para el exterior de la cámara para evitar que se adhieran debido a la corrosión.

*1 El revestimiento contra la lluvia sólo es eficaz contra el agua (agua de la lluvia) y no es eficaz contra otras substancias como por ejemplo el aceite ni contra daños en la cubierta del domo.
*2 IP66: El producto aplicable tiene protección de “Estanco al polvo (6)” contra elementos sólidos extraños y protección contra “Chorros fuertes de agua (6)” contra el agua (IEC60529).
*3 Type 4X (UL50), Type 4 (UL50): 4X, 4 indica la clasificación dentro de la norma de impermeabilización UL.
*4 NEMA: Normas de rendimiento para estanqueidad e impermeabilización establecidas por la National Electrical Manufacturers Association (Estados Unidos).
*5 IK10: es una norma relacionada con la resistencia contra golpes y representa el nivel de protección contra golpes y está regulada por la International Electrotechnical Commission (IEC).
*6 Esta tecnología permite que la cámara pueda conocer la ubicación de rostros y de objetos en movimiento, y transmitir únicamente la parte de rostros de la imagen en alta definición, lo que reduce en gran medida el ancho de banda requerido.
*7 ISO14993: Normas para ensayo acelerado que involucre exposición cíclica a la niebla salina, secado y condiciones de humedad.

Acerca de los manuales del usuario

La documentación del producto se compone de los siguientes documentos.

- Información importante (este documento): Proporciona información básica sobre el producto.
- Guía de instalación: Explica los procedimientos de instalación, montaje y las conexiones de cables.
- Manual de instrucciones (incluido en el CD-ROM): Explica la forma de llevar a cabo los ajustes y de operar esta cámara.

Es necesario tener instalado el programa Adobe® Reader® para poder leer estos manuales de instrucciones que están en el CD-ROM suministrado.
Si el ordenador no tiene instalado Adobe Reader, descargue la última versión de Adobe Reader desde el sitio de Adobe en la Web, e instálela.

Debido a las mejoras del producto, el aspecto exterior y otras partes que se muestran en este manual pueden ser diferentes del producto real siempre y cuando no interfieran con el empleo normal.

Requisitos del sistema para un ordenador

CPU:	Se recomienda la Intel® Core™ 2 Duo 2,4 GHz o superior
Memoria:	Se requiere un mínimo de 1 GB o más de memoria (para el sistema operativo de 32 bits) o de 2 GB o más (para el sistema operativo de 64 bits).
Interfaz de red:	Puerto 10BASE-T/100BASE-TX × 1
Interfaz de audio:	Tarjeta de sonido (cuando se emplea la función de audio)
Monitor:	Tamaño de captura de imagen: 1024×768 píxeles o más Color: Color verdadero de 24 bits o mejor
Sistema operativo:	Microsoft Windows 10 Microsoft Windows 8.1 Microsoft Windows 8 Microsoft Windows 7
Navegador de Web:	Windows Internet Explorer 11 (32 bits) Windows Internet Explorer 10 (32 bits) Windows Internet Explorer 9 (32 bits) Windows Internet Explorer 8 (32 bits)
Otros:	Unidad CD-ROM (Es necesaria para poder leer los manuales de instrucciones y para emplear el software del CD-ROM suministrado.) Adobe® Reader® (Es necesario para poder leer el archivo PDF que hay dentro del CD-ROM suministrado.)

IMPORTANTE:

- Para encontrar información sobre la verificación de la operación de los sistemas operativos y navegador de Web compatibles, visite nuestro sitio en la Web (https://security.panasonic.com/support/info/).
- Cuando emplee un ordenador que no satisfaga los requisitos arriba mencionados, la visualización de las imágenes puede ser más lenta o el navegador de la Web puede quedar inoperable.
- Si no tiene instalada una tarjeta de sonido en el ordenador, es posible que no pueda oír el audio. El audio puede quedar interrumpido dependiendo del entorno de la red.
- Microsoft Windows RT, Microsoft Windows 7 Starter, y Microsoft Edge no son compatibles.
- Cuando emplee Microsoft Windows 8.1 o Microsoft Windows 8, ejecútelo en el escritorio. El software no puede utilizarse en la interfaz Modern UI (lenguaje de diseño).

Nota:

- Para encontrar más información sobre los requisitos del sistema para un PC y para ver las precauciones cuando utilice Microsoft Windows o Windows Internet Explorer, haga clic en “Manual” - “Open” en el CD-ROM suministrado y consulte el archivo “Notes on Windows / Internet Explorer versions”.

Marcas comerciales y marcas comerciales registradas

- Microsoft, Windows, Windows Media, Internet Explorer y ActiveX son marcas comerciales registradas o marcas comerciales de Microsoft Corporation en los Estados Unidos y/o en otros países.
- Las fotos de las pantallas de los productos de Microsoft se imprimen con permiso de Microsoft Corporation.
- Intel e Intel Core son marcas comerciales de Intel Corporation en EE.UU. y en otros países.
- Adobe, Acrobat Reader y Reader son marcas comerciales registradas o marcas comerciales de Adobe Systems Incorporated en los Estados Unidos y/o en otros países.
- El logotipo SDXC es una marca comercial de SD-3C, LLC.
- iPad e iPhone son marcas comerciales de Apple Inc., registradas en los EE.UU. y en otros países.
- Android es una marca comercial de Google Inc.
- Firefox es una marca comercial registrada de Mozilla Foundation.
- Todas las otras marcas comerciales aquí identificadas son propiedad de sus respectivos propietarios.

Derechos de autor

A excepción del software de código abierto cuya licencia otorga GPL/LGPL, etc., se prohíbe expresamente la distribución, la copia, el desensamble, la descompilación y el descifrado del software suministrado con este producto. Adicionalmente, se prohíbe la exportación del software suministrado con este producto si ello violase las leyes de exportación.

Software de código abierto

- Este producto contiene software de código abierto con licencia de GPL (Licencia Pública General de GNU), de LGPL (Licencia Pública General Reducida de GNU), etc.
- Los clientes pueden duplicar, distribuir y modificar el código fuente del software con licencia de GPL y/o LGPL.
- Consulte el archivo “readme.txt” (léame) del CD-ROM suministrado para encontrar más información sobre las licencias del software de código abierto y el código fuente.
- Tenga presente que Panasonic no responderá a ninguna consulta relacionada con el contenido del código fuente.

Seguridad de la red

Puesto que esta unidad se utiliza conectada a una red, deberán tenerse presente los siguientes riesgos relacionados con la seguridad.

① Descubrimiento o robo de información a través de esta unidad
② Empleo de esta unidad por personas con malas intenciones para operaciones ilegales
③ Interferencia o parada de esta unidad por personas con malas intenciones

Usted tiene la responsabilidad de tomar precauciones como las que hemos descrito anteriormente para protegerse contra los peligros contra la seguridad de la red.

- Emplee esta unidad en una red protegida por un servidor de seguridad, etc.
- Si se conecta esta unidad a una red que incluye varios ordenadores, asegúrese de que el sistema no esté infectado con virus informáticos ni por otros agentes maliciosos (empleando un programa antivirus actualizado, un programa contra programas espía, etc.).
- Para evitar el acceso no autorizado, emplee la autenticación de usuario, nombres de usuario y contraseñas establecidos y limite a los usuarios que puedan iniciar sesión.
- Aplique medidas tales como la autenticación de usuario para proteger la red contra descubrimiento de información, incluyendo los datos de imágenes, información de autenticación (nombres de usuario y contraseñas), información de correo electrónico de alarmas, información del servidor FTP e información del servidor DDNS.
- Después de que el administrador haya accedido a la unidad, asegúrese de cerrar el explorador.
- Cambie periódicamente la contraseña del administrador. Además, guarde la información de autenticación de usuarios (nombres de usuario y contraseñas) de tal manera que se mantengan fuera del alcance de terceras personas.
- No instale la cámara en lugares en los que personas mal intencionadas puedan romper o dañar la cámara o los cables.

Precauciones

No inserte ningún objeto extraño.
Si el agua u algún objeto extraño, como puedan ser objetos metálicos, penetraran en el interior de la unidad, podrían ocasionarse incendios o descargas eléctricas.
Desconecte inmediatamente la alimentación y solicite el servicio a personal de servicio cualificado.

No emplee ese producto en lugares con agentes inflamables en el aire.
Si no lo hace así, puede ocasionarse una explosión con peligro de heridas.

No instale este producto en lugares propicios a daños producidos por el salitre (excepto para WV-X6531NS) ni en los que se produzcan gases corrosivos.
De lo contrario, se deteriorarían las partes de montaje y podrían ocurrir accidentes tales como la caída del producto.

No golpee este producto y procure que no reciba otros golpes fuertes.
Si no sigue esta indicación, correrá peligro de incendios o heridas.

Guarde las tarjetas de memoria SDXC/SDHC/SD fuera del alcance de niños pequeños y bebés.
De lo contrario, podrían engullir las tarjetas por equivocación.
En tales casos, llévelos inmediatamente al médico.

No se cuelgue de este producto ni emplee el producto como un pedestal.
Si no lo hace así, puede producirse una caída que presentará peligro de accidentes.

No dañe el cable de alimentación.
No dañe, manipule sus conductores internos, retuerza, tire con fuerza, ate ni doble con fuerza el cable de alimentación. No ponga objetos pesados encima y manténgalo apartado de lugares donde se genere calor.
El empleo de un cable de alimentación dañado puede causar descargas eléctricas, cortocircuitos o incendios.
Para las reparaciones, consulte a su distribuidor.

No instale este producto en lugares que se vean muy afectados por el viento.
La instalación en un lugar donde la velocidad del viento pueda ser de 60 m/s o más puede ocasionar la caída del producto y el riesgo de sufrir heridas o accidentes.

No intente desmontar ni modificar este producto.
Si no sigue esta indicación, correrá peligro de incendios o de descargas eléctricas.
Consulte a su distribuidor para las reparaciones o inspecciones.

No instale ni limpie la cámara, ni toque este producto, el cable de alimentación o los cables conectados durante una tormenta con rayos.
Si no sigue esta indicación, correrá peligro de descargas eléctricas.

Solicite el trabajo de instalación al distribuidor.
Es necesario poseer técnica y experiencia para realizar el trabajo de instalación. Si no lo hace así, pueden ocasionarse incendios, descargas eléctricas, heridas, o daños en el producto.
Consúltelo sin falta al distribuidor.

Detenga inmediatamente la operación cuando note que hay algo de este producto que no funciona bien.
Cuando salga humo del producto, se perciba algún olor a humo procedente del producto o se haya deteriorado el exterior del producto, si sigue utilizándolo correrá peligro de incendio, caídas del producto que pueden ocasionar lesiones o daños del producto.
En este caso, desconecte inmediatamente la alimentación y solicite el servicio a personal de servicio cualificado.

Seleccione un lugar de instalación que pueda soportar el peso total.
La selección de una superficie de instalación inadecuada puede causar la caída o el desprendimiento de este producto, pudiendo ocasionar lesiones o accidentes.
El trabajo de instalación deberá comenzarse después de haber reforzado suficientemente la superficie.

Deberán llevarse a cabo inspecciones periódicas.
La corrosión de las partes metálicas o de los tornillos puede ocasionar la caída del producto y el riesgo de sufrir heridas o accidentes.
Consulte a su distribuidor para las inspecciones.

Deberá utilizar la ménsula de montaje exclusivamente diseñada.
Si no lo hace así, puede producirse una caída que presentará peligro de heridas u otros accidentes.
Emplee la ménsula de montaje exclusivamente diseñada para realizar la instalación.

Los tornillos y los pernos deberán apretarse a la torsión especificada.
Si no lo hace así, puede producirse una caída que presentará peligro de heridas u otros accidentes.

Antes de realizar las conexiones, desconecte la alimentación de este producto.
Si no sigue esta indicación, correrá peligro de descargas eléctricas. Adicionalmente, los cortocircuitos o las conexiones incorrectas pueden ser causa de incendios.

Instale este producto en un lugar lo suficientemente alto para que ninguna persona ni objeto puedan golpear el producto.
Si no sigue esta indicación, correrá peligro de heridas.

Deberán tomarse medidas de protección contra la caída de este producto.
Si no lo hace así, puede producirse una caída que presentará peligro de heridas u otros accidentes.
Asegúrese de instalar el cable de seguridad.

No instale este producto en lugares sujetos a vibraciones.
La flojedad de los tornillos o pernos de montaje puede ocasionar la caída del producto y el riesgo de sufrir heridas o accidentes.

Efectúe correctamente todo el cableado
Los cortocircuitos de los cables o el cableado incorrecto pueden causar incendios o descargas eléctricas.

Deberán tomarse medidas de protección contra las nevadas.
El peso de la nieve puede ocasionar la caída del producto y el riesgo de sufrir heridas o accidentes.
Proteja el producto contra la nieve instalándolo debajo de aleros.

Antes de limpiar este producto desconecte la alimentación.
Si no sigue esta indicación, correrá peligro de descargas eléctricas.

No frote los bordes de las partes metálicas con las manos.
Si no sigue esta indicación, correrá peligro de heridas.

[Precauciones para la utilización]

Cuando el producto es accesible desde Internet
Para evitar el acceso no autorizado, tenga en cuenta lo siguiente.

- Deje activada la autenticación de usuario.
- Cambie periódicamente las contraseñas que se utilizan para acceder al producto.
  Consulte el Manual de instrucciones del CD-ROM suministrado para encontrar información acerca de cómo cambiar las contraseñas.

Para poder seguir utilizándolo con un funcionamiento estable
No emplee este producto en condiciones de calor y de humedad durante mucho tiempo. Si no lo hace así, se producirá degradación de los componentes y se acortará la vida de servicio de este producto. No exponga este producto a fuentes de calor directo como pueda ser una estufa.

Este producto no tiene interruptor de alimentación.
Para desconectar la alimentación, desconecte la alimentación de la fuente de alimentación de 24 V CA o el dispositivo PoE+.

Manipule este producto con cuidado.
No permita que el producto se caiga, y no lo someta a golpes ni a vibraciones. Si no se sigue esta indicación, pueden producirse problemas.

Acerca de la batería
En el interior de la cámara hay una batería instalada. No deje la batería expuesta en entornos de calor excesivo como puedan ser los producidos por la luz directa del sol o el fuego.

No someta a golpes fuertes la cubierta del domo.
De lo contrario podrían ocasionarse daños o inmersión.

No toque la cubierta del domo con las manos desnudas.
Si se ensucia la cubierta del domo se deteriora la calidad de la imagen.

Cuando se detecta un error, este producto se reinicia automáticamente.
Este producto quedará inoperable durante unos 2 minutos después del reinicio, al igual que cuando se conecta la alimentación.

Acerca de la función de detección del estado automático
Cuando este producto deja de funcionar debidamente debido a ruido exógeno, etc. durante 30 o más segundos, se efectuará la reposición automática del producto para que vuelva al estado normal. Cuando se efectúa la reposición del producto, el reinicio se lleva a cabo como cuando se conecta la alimentación del producto. Cuando el producto se repone repetidamente, es posible que haya un nivel de ruido exógeno en torno al producto que sea el causante del mal funcionamiento. Para saber lo qué hay que hacer, póngase en contacto a su distribuidor.

Las imágenes periódicas pueden aparecer distorsionadas en la pantalla
Cuando la cámara se instala en lugares en los que está sometida a pequeñas vibraciones (por ejemplo, cuando se instala cerca de aparatos que vibran), es posible que las imágenes aparezcan distorsionadas y alargadas en sentido longitudinal. Este fenómeno es característico de los dispositivos captores de imágenes que emplean sensores MOS y se debe a la relación existente entre los movimientos periódicos de la cámara y la sincronización a la que el sensor de imagen lee las imágenes. No se trata de ningún problema de la cámara. Instale la cámara en un lugar seguro para reducir las posibilidades de que ocurra este fenómeno.

Acerca del dispositivo deshumidificador
- Este producto está provisto de un dispositivo deshumidificador para mantener un bajo nivel de humedad en el interior, y evitar así la condensación de humedad mediante la disipación de la humedad producida.
- La condensación de la humedad se produce según las condiciones de la temperatura, humedad, viento, y lluvia, y el dispositivo puede tardar cierto tiempo en disiparla.

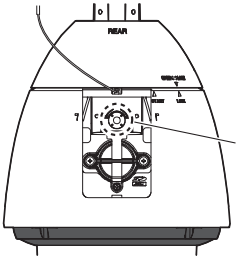

* La cubierta trasera del protector contra el sol principal y la etiqueta de identificación se han omitido.

Qué hay que hacer si aparece “WARMING UP-PLEASE WAIT” en la pantalla.
Este mensaje indica que la temperatura del interior de la cámara ha bajado mucho.
La cámara se reiniciará automáticamente cuando el interior de la cámara se haya calentado con el calefactor incorporado. Espere un poco, por favor.

No nos hacemos responsables para compensación de los contenidos, pérdidas de contenido grabado o editado y cualquier daño consiguiente directo o indirecto causado por fallos de grabación o de edición debido a fallas de esta unidad o de la tarjeta de memoria SD. Además, se aplicarán las mismas disposiciones después de la reparación de la unidad.

Acerca del sensor de imagen MOS
- Cuando se filme continuamente una fuente de luz potente, como pueda ser un foco, puede deteriorarse el filtro de color del sensor de imagen MOS y puede producirse decoloración. Incluso cuando se cambie la dirección de filmación fija después de filmar continuamente un foco durante cierto período de tiempo, es posible que permanezca la decoloración.

- Cuando se filman objetos en rápido movimiento o cuando se efectúan operaciones de panoramización/inclinación, los objetos que pasen por el área de filmación pueden aparecer asimétricos y doblados.

Limpieza del cuerpo del producto

Asegúrese de haber desconectado la alimentación antes de efectuar la limpieza. Si no sigue esta indicación, correrá peligro de heridas. No utilice bencina, disolvente, alcohol ni ningún otro tipo de solvente o detergente. De lo contrario, podría producirse decoloración. Cuando emplee un paño químicamente tratado para la limpieza, lea las precauciones adjuntas al producto químicamente tratado.

* No afloje ni quite tornillos a menos que así se indique en la documentación del producto.
* Es posible que se mueva involuntariamente la posición de la cámara durante la limpieza del cuerpo de la cámara. Reinicie el producto o actualice la posición de la cámara (actualización de la posición) para corregir la posición de la cámara. Consulte el manuales de instrucciones que están en el CD-ROM suministrado para encontrar más información al respecto.

Limpieza de la cubierta del domo

- Para limpiar la cubierta del domo, riegue o rocíe agua dulce que no contenga agentes lubricantes ni sustancias de silicio y lave los elementos adheridos tales como los grano de arena. Si la suciedad es difícil de quitar, utilice una esponja empapada en el agua dulce mencionada anteriormente y frótela.
- No frote la cubierta con un paño seco. (Si emplea un paño seco, puede extenderse el componente del aceite adherido a la superficie y puede ocasionar daños en el revestimiento contra la lluvia.)
- Si la suciedad no se puede quitar con un paño húmedo, utilice un detergente neutro y enjuague suficientemente el detergente.
- No emplee solventes orgánicos tales como la bencina o el disolvente.
- Antes de utilizar un aerosol, tire algunas rociadas para eliminar las impurezas.

* La limpieza inadecuada de la cubierta del domo puede reducir la efectividad del revestimiento contra la lluvia. En este caso, para recobrar la efectividad del revestimiento contra la lluvia será necesario adquirir una cubierta del domo nueva para cambiarla por la cubierta del domo existente. Consulte a su distribuidor o contratista de construcción.

Acerca del revestimiento contra la lluvia

Debido a la eficacia del revestimiento contra la lluvia, tienden a acumularse gotas justo debajo de la cámara y pueden causar una distorsión parcial del vídeo.

Acerca de la función estabilizador

Dependiendo de las condiciones en la zona de instalación, es posible que no se consigan por completo los efectos de la función estabilizador.

Partes de consumo

Los componentes siguientes sin productos consumibles. Reemplácelos de acuerdo con su vida útil de servicio. Su vida de servicio puede ser distinta según el entorno y las condiciones de utilización. Los datos de la vida útil de servicio siguientes son meramente guías cuando se emplea la cámara a +35 °C.

X6531 X6511

- Unidad del objetivo, motor de panoramización, motor de inclinación, cable plano para inclinación: Aprox. 3,7 millones de operaciones (aprox. 20000 horas)
  Ventilador de enfriamiento: Aprox. 52000 horas
  Anillo de deslizamiento: Aprox. 3,7 millones de operaciones (aprox. 20000 horas)

* Cuando continúe la acción de mover a posición de ajuste durante un periodo largo, el polvo puede acumularse en un anillo de deslizamiento. Se puede evitar ejecutando regularmente la acción de actualización de posición (aprox. una vez a la semana) utilizando el ajuste del programa.

S6530

- Unidad del objetivo, motor de panoramización, motor de inclinación, cable plano para panoramización, cable plano para inclinación: Aprox. 3,7 millones de operaciones (aprox. 20000 horas)
  Ventilador de enfriamiento: Aprox. 52000 horas

AVC Patent Portfolio License

THIS PRODUCT IS LICENSED UNDER THE AVC PATENT PORTFOLIO LICENSE FOR THE PERSONAL USE OF A CONSUMER OR OTHER USES IN WHICH IT DOES NOT RECEIVE REMUNERATION TO (i) ENCODE VIDEO IN COMPLIANCE WITH THE AVC STANDARD (“AVC VIDEO”) AND/OR (ii) DECODE AVC VIDEO THAT WAS ENCODED BY A CONSUMER ENGAGED IN A PERSONAL ACTIVITY AND/OR WAS OBTAINED FROM A VIDEO PROVIDER LICENSED TO PROVIDE AVC VIDEO. NO LICENSE IS GRANTED OR SHALL BE IMPLIED FOR ANY OTHER

USE. ADDITIONAL INFORMATION MAY BE OBTAINED FROM MPEG LA, L.L.C.
SEE HTTP://WWW.MPEGLA.COM

Objetivo y cabezal de panoramización/ inclinación

Si no se efectúan operaciones con el objetivo o cabezal de panoramización/inclinación durante mucho tiempo, es posible que el revestimiento de grasa del interior de estas partes adquiera un estado pegajoso. Este estado puede llegar a obstruir el movimiento de estas partes. Para evitarlo, mueva periódicamente el objetivo o el cabezal de panoramización/inclinación. O lleve a cabo frecuentemente la actualización de la posición de la forma descrita en “Actualización de posición”.

Actualización de posición

Cuando se ha estado empleando el aparato durante mucho tiempo, es posible que se pierda la precisión de las posiciones de preajuste. Cuando se ajuste “Actualización de posición” para el programa horario creado, la posición de la cámara se corregirá periódicamente.
Consulte el Manual de instrucciones incluido en el CD-ROM suministrado para ver cómo se efectúa la configuración.

X6531 X6511

Ángulos de inclinación y relación de zoom

Este producto está dotado de una función para evitar el deterioro de la imagen utilizando un ángulo de inclinación más alto que el horizontal (0 ° a –15 °). Sin embargo, cuando se utiliza el producto en un ángulo de inclinación mayor de –5 ° aproximadamente, es posible que se distorsionen las imágenes o que se oscurezcan las partes superiores de las imágenes dependiendo de la relación de zoom aplicada. En este caso, ajuste la relación de zoom o el ángulo de inclinación como sea necesario.

Etiqueta de clasificación del equipo y de indicación de la fuente de alimentación

Quite la cubierta trasera del protector contra el sol principal de este producto para poder ver la etiqueta de identificación y leer la clasificación del equipo y los valores de alimentación, etc.

Eliminación/transferencia del producto

Los datos guardados en este producto o en un dispositivo de almacenamiento utilizado con este producto pueden conducir a la divulgación no autorizada de información personal. Cuando tenga que tirar o entregar este producto a alguien, aunque sea para su reparación, asegúrese de haber extraído los datos del producto.
Cuando desee deshacerse de un soporte de memoria, le recomendamos que lo destruya físicamente después de haber borrado los datos con un ordenador.

Significado de los símbolos

⎓ : Símbolo de la corriente continua
∼ : Símbolo de la corriente alterna

Precauciones para la instalación

Panasonic no se hace responsable de lesiones o daños a la propiedad que resulten de fallos derivados de una incorrecta instalación o funcionamiento que no se ajuste con esta documentación.
Para más información sobre las tareas de instalación, consulte la guía de instalación suministrada.

Con el fin de evitar lesiones, el producto debe ser instalado de forma segura en una pared o techo de acuerdo con la Guía de instalación.

Lugar de instalación
<WV-X6531NS (Resistencia a daños importantes producidos por el salitre) únicamente>
La cámara tiene aplicado un tratamiento de protección contra daños por presencia de mucho salitre, pero no garantiza completamente la resistencia contra la corrosión. Preste atención al lugar de instalación como lugares donde el agua del mar no salpique directamente.
Especialmente cuando instale este producto en zonas costeras y zonas donde se echen agentes para derretir la nieve que nos están expuestos a lluvia, limpie periódicamente aclarando para quitar el salitre adherido.
Inspeccione la cámara periódicamente para instalarla en zonas costeras o en zonas donde se echen agentes que derriten la nieve. (Sustituya piezas si es necesario).
Prepare los cimientos del sitio de instalación, soporte de instalación y cualquier otro ajuste de instalación con tratamiento para daño por la presencia importante de salitre.
<WV-X6531N / WV-X6511N / WV-S6530N>
Este producto no se puede instalar en áreas cercanas al mar, la costa, o donde se rocíe agente de fusión de la nieve.

Alimentación
Este producto no tiene interruptor de alimentación.
Cuando realice los trabajos de electricidad, asegúrese de que la cámara se pueda encender y apagar. Cuando se conecta un cable de Ethernet o cable de alimentación, se conecta la alimentación. Cuando se alimenta el producto, éste efectúa la panoramización, la inclinación, el zoom y el enfoque.
Antes de limpiar el producto, desconecte el cable de Ethernet o desenchufe el cable de alimentación de la fuente de alimentación principal.

Área de instalación para este producto
Seleccione un lugar que sea apropiado como área de instalación (como pueda ser una pared o techo resistentes) en su entorno particular.

- Para colgar la cámara del techo, emplee la ménsula WV-Q121B / WV-Q121BS (Resistencia a daños importantes producidos por el salitre) (opcional) o una ménsula de montaje en el techo.
- Cuando se instala en una pared, emplee la ménsula de montaje en la pared WV-Q122A / WV-Q122AS (Resistencia a daños importantes producidos por el salitre) (opcional).
- Cuando se monte colgada de un techo en una ménsula hecha por encargo, emplee el tubo de montaje. <WV-X6531N / WV-X6511N / WV-S6530N únicamente>
- Asegúrese de que el lugar de instalación sea suficientemente fuerte como para sostener el producto, como pueda ser un techo de hormigón.
- Instale la cámara en la parte de los cimientos de la estructura o en un lugar que ofrezca resistencia suficiente.
- No monte el producto en una plancha de yeso ni en una sección de madera porque son demasiado débiles. Si el producto debe montarse inevitablemente en tales secciones, deberá reforzar suficientemente la sección.

Cuando emplee la cámara en combinación con un tubo de montaje y la fije a una ménsula adquirida en el mercado local
<WV-X6531N / WV-X6511N / WV-S6530N únicamente>

- Adquiera en el mercado local un perno de ojal M6 (acero inoxidable).
  Torsión de apriete recomendada: 2,45 N·m
- Para evitar que la cámara sufra caídas, emplee una ménsula a la que pueda engancharse un cable de seguridad.
- Conecte el perno de ojal M6, adquirido en el mercado local, para unirlo al cable de seguridad.

- Verifique que la superficie del tubo de montaje y la ménsula adquirida en el mercado local que se proponga fijar puedan soportar el peso de la ménsula y de la cámara.

Método de montaje para este producto
Este producto está diseñado para ser utilizado como una cámara de montaje colgado. Si el producto se monta en una mesa o inclinado, es posible que no funcione correctamente y que se acorte su vida de servicio.

No ponga este producto en los lugares siguientes:
- Lugares en los que se empleen productos químicos como en las piscinas
- Lugares sujetos a humedad o humo grasiento como en la cocina
- Lugares que tengan un entorno especial que estén sujetos a ambientes o solventes inflamables
- Lugares donde se genere radiación, rayos X, ondas de radio potentes o campos magnéticos fuertes
- Lugares expuestos a gases corrosivos como el de las aguas termales, regiones volcánicas, etc.
- Lugares en los que la temperatura no esté dentro del margen especificado (☞ página 30)
- Lugares sujetos a vibraciones, como pueda ser en el interior de vehículos, embarcaciones o encima de líneas de producción (Este producto no está diseñado para ser empleado dentro de vehículos.)
- Lugares sometidos a condensación de humedad resultante de fuertes cambios de temperaturas (en caso de instalar el producto en tales lugares, la cubierta del domo puede empañarse o puede formarse condensación de humedad en la cubierta).

Sulfurización causada por los productos de goma
No ponga el producto cerca de productos de goma (empaquetaduras, patas de goma, etc.) que contengan azufre. Existe el riesgo de que los componentes de azufre de los productos de goma puedan causar sulfurización y corrosión en las partes y terminales eléctricos, etc.

Apriete de tornillos
- Los tornillos y pernos deben apretarse a la torsión de apriete apropiada de acuerdo con el material y la resistencia del lugar de instalación.
- No emplee un destornillador de impacto. El empleo de un destornillador de impacto puede causar daños en los tornillos o su apriete excesivo.
- Cuando apriete un tornillo, póngalo en ángulo recto con respecto a la superficie. Después de haber apretado los tornillos o pernos, efectúe comprobaciones para asegurarse de que estén suficientemente apretados de modo que no se produzca movimiento ni flojedad.

Unidad de calefactor
Este producto está provisto de un calefactor interno para su empleo en lugares con climas fríos. El producto puede utilizarse a temperaturas de hasta –30 °C cuando se ha conectado a un concentrador PoE+,

X6531 X6511

–50 °C cuando se ha conectado a una fuente de alimentación de 24 V CA o a un inyector PoE verificado, y

S6530

–40 °C cuando se ha conectado a una fuente de alimentación de 24 V CA.
El calefactor se activa automáticamente cuando la temperatura del interior del producto cae por debajo de +10 °C. Al calentarse la cámara, la nieve o el hielo acumulado en la cubierta del domo se derretirá. No obstante, puede no descongelarse de la cubierta dependiendo de la temperatura ambiente o las condiciones atmosféricas. Además, es posible que la cámara no funcione correctamente si se instala y opera en un entorno donde la temperatura es inferior a –30 °C. En tales casos, espere aproximadamente 2 horas o más hasta que la cámara se caliente. Entonces, vuelva a conectar la alimentación.

Influencia en las imágenes y en su calidad
En las condiciones siguientes, la calidad de la imagen puede deteriorarse o es posible que las imágenes no se vean correctamente.

(1) Influencia de la lluvia
Cuando llueve, puede haber gotas sobre la cubierta del domo debido al viento, que dificulta que se vean las imágenes de vigilancia.

(2) Influencia de la nieve
Cuando nieva, el viento puede provocar que se acumule nieve sobre la cubierta del domo, lo cual dificulta que se vean las imágenes de vigilancia (varía según la cantidad y el tipo de nieve).
(3) Influencia del polvo del aire o de los gases de las emisiones de los vehículos
Dependiendo del entorno de instalación, es posible que se ensucie la cubierta del domo debido al polvo del aire o a los gases de las emisiones de los vehículos. Este podría degradar la calidad de las imágenes.
(4) Influencia de fuente de luz de alta intensidad como la luz del sol
Debido al ángulo de incidencia de la fuente de luz de alta intensidad como la luz del sol o una lámpara, puede entrar en la cámara una imagen que no existe (luz reflejada) y crear un fenómeno llamado efecto fantasma. Este fenómeno es visible en particular con la iluminación LED.

Protección contra rayos
Cuando se emplean cable al aire libre, se correrá el peligro de que puedan verse afectados por los rayos. En tales casos, instale un pararrayos cerca de la cámara y procure que la longitud del cable de la red, entre la cámara y el pararrayos sea lo más corta posible para evitar la posibilidad de que los rayos puedan dañar la cámara.

Tenga en cuenta la humedad
Instale este producto cuando haya poca humedad. Si se efectúa la instalación cuando está lloviendo o en condiciones de alta humedad, es posible que la humedad afecte el interior y cause neblina dentro de la cubierta del domo.

Cuando puede ocurrir perturbación de ruido
Lleve a cabo el trabajo de distribución de la alimentación eléctrica para mantener una distancia de 1 m o más desde la línea de alimentación de 120 V (para EE.UU. y Canadá) ó 220 V - 240 V (para Europa y otros países). O lleve a cabo el trabajo de conductos eléctricos por separado (conecte siempre el tubo de metal con toma de tierra).

Perturbaciones de radio
Puede aparecer ruido en el vídeo o audio cerca de los fuertes campos eléctricos de una antena de televisión o de radio, de motores y transformadores, o de fuertes campos eléctricos/campos magnéticos de una línea eléctrica (línea de luces) de 100 V CA o más.

PoE+ (Alimentación a través de Ethernet Plus)
Emplee un dispositivo/concentrador PoE+ que sea compatible con la norma IEEE802.3at.
Es imposible suministrar la alimentación a este producto desde un concentrador PoE que sea compatible con la norma IEEE802.3af.

Enrutador
Cuando conecte el producto a Internet, emplee un enrutador de banda ancha con función de transmisión de puerto (NAT, máscara de IP).
Consulte el manuales de instrucciones que están en el CD-ROM suministrado para encontrar más información sobre la función de transmisión de puerto.

Ajuste de la hora y la fecha
Antes de poner en funcionamiento este producto es necesario ajustar la hora y la fecha. Consulte el Manual de instrucciones del CD-ROM suministrado para ver las descripciones sobre la configuración de los ajustes.

No se olvide de desmontar este producto si no se propone seguir utilizándolo.

Partes y funciones

【Toda la unidad】 * Esta ilustración representa la WV-X6531N

Cable de alimentación

Marrón
Azul — Al suministro de alimentación (24 V CA, 50 Hz/60 Hz)

Negro — GND

Cable de entrada/salida de alarma

Cable de entrada de audio (conector: blanco)

Cable de salida de audio (conector: negro)

Cable de red RJ45 (hembra)

* La ménsula de montaje y el tubo de montaje están omitidos en la ilustración de la izquierda.

Cubierta de cables (accesorio)

Protector contra el sol delantero (accesorio)

Protector contra el sol trasero (accesorio)

Cable de seguridad

Cubierta trasera del protector contra el sol principal (Instalado cuando el aparato sale de fábrica)

Código de barras bidimensional (matriz de datos): En nuestro sitio Web*1

Protector contra el sol principal (Instalado cuando el aparato sale de fábrica)

Cubierta del domo
* No desmontar.

*1 Dependiendo de la aplicación de escaneo utilizada, es posible que no pueda efectuarse correctamente la lectura de la matriz de datos. En este caso, acceda al sitio introduciendo directamente el URL siguiente:
https://security.panasonic.com/support/qr_sp_select/

【Con la cubierta trasera del protector contra el sol principal desprendida】

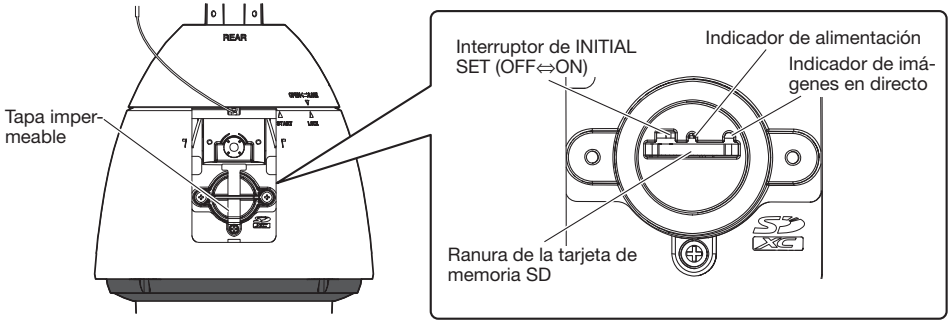

* La cubierta trasera del protector contra el sol principal y la etiqueta de identificación se han omitido.

* Se omite la parte de la tapa impermeable.

■ Cables

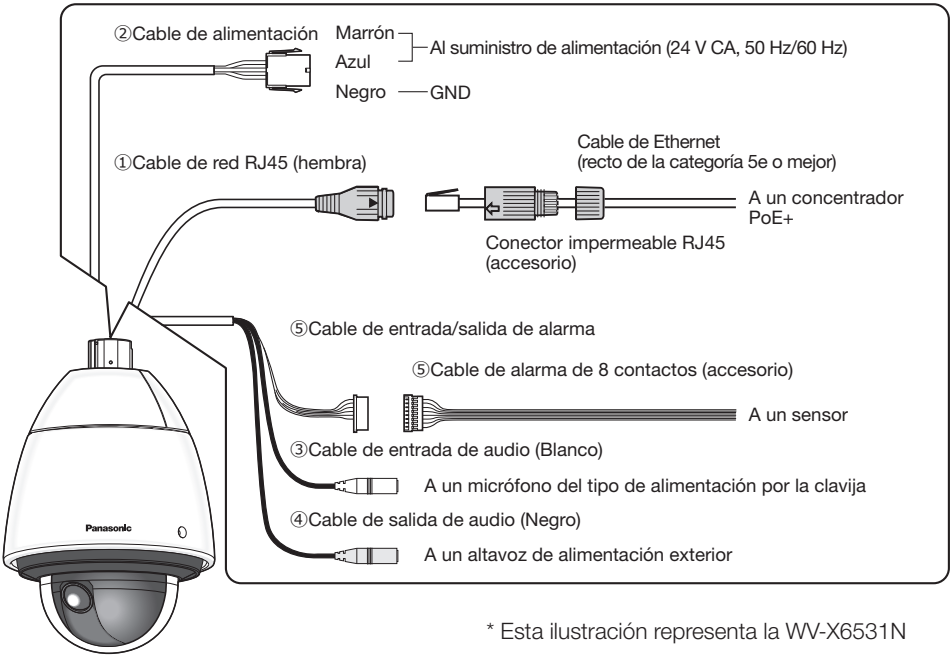

* Esta ilustración representa la WV-X6531N

① Cable de red RJ45 (hembra)

Conecte un cable de Ethernet (recto de la categoría 5e o mejor) al conector de la red.

IMPORTANTE:

- Emplee los 4 pares (8 contactos) del cable de Ethernet.
- La longitud máxima del cable de Ethernet (de venta en los establecimientos del ramo) es de 100 m.
- Asegúrese de que el dispositivo PoE+ utilizado sea compatible con la norma IEEE802.3at.
- Cuando conecte la alimentación de 24 V CA y el dispositivo PoE+ para la alimentación, se emplearán los 24 V CA para la alimentación.
- Cuando haya desconectado una vez el cable de Ethernet, vuelva a conectar el cable después de unos 2 segundos. Si reconecta el cable muy rápidamente, es posible que no se suministre alimentación desde el dispositivo PoE+.

② Cable de alimentación / Juego del conector de la alimentación de 24 V CA (accesorio)

ATENCIÓN:
- CUANDO EL EQUIPO SE CONECTE A UNA FUENTE DE ALIMENTACIÓN DE 24 V CA DEBERÁ INCORPORARSE UN DISPOSITIVO DE DESCONEXIÓN DE FÁCIL ACCESO.
- CONECTAR SÓLO UNA TOMA DE ALIMENTACIÓN DE 24 V CA DE CLASE 2 (UL 1310/ CSA 223) O UNA TOMA DE ALIMENTACIÓN LIMITADA (IEC/EN/UL/CSA 60950-1).
- CONECTAR SÓLO UNA TOMA DE ALIMENTACIÓN A TRAVÉS DE ETHERNET DE 54 V CC/ PoE+ 54 V CC TOMA DE ALIMENTACIÓN LIMITADA (IEC/EN/UL/CSA 60950-1)

En caso de la utilización de una fuente de alimentación de 24 V CA, conecte la salida del transformador de CA al conector de la fuente de alimentación de 24 V CA (accesorio) con el contacto (accesorio). A continuación, conecte el conector de la fuente de alimentación de 24 V CA al terminal de unión del cable de alimentación.

IMPORTANTE:
- Asegúrese de emplear el juego de conectores de la fuente de alimentación de 24 V CA (accesorio) suministrado con este producto.
- Asegúrese de insertar hasta el final el conector de la fuente de alimentación de 24 V CA (accesorio) en el cable de alimentación. Si no lo hace así, podría dañarse la cámara o producirse mal funcionamiento.
- Cuando instale la cámara, tenga en cuenta que no debe aplicarse fuerza excesiva al cable de alimentación.
- Utilice sin falta un transformador de CA aislado de una fuente de alimentación comercial que satisfaga las especificaciones (anotadas en la parte inferior de cubierta trasera del protector contra el sol principal) relacionadas con la fuente de alimentación y el consumo de corriente.

③ Cable de entrada de audio (Blanco)

Conecte un micrófono o la salida de línea de un dispositivo externo empleando una miniclavija estereofónica (3,5 mmø). (Entrada monoaural X6531 X6511 / entrada estéreo S6530)

- Impedancia de entrada : Aprox. 2 kΩ (desequilibrada)
- Longitud del cable recomendada : 1 m o menos (para entrada de micrófono)
  10 m o menos (para entrada de línea)
- Micrófono recomendado : Tipo de alimentación por la clavija (de venta en los establecimientos del ramo)
  (Sensibilidad del micrófono : –48 dB ±3 dB (0 dB=1 V/Pa, 1 kHz))
- Tensión de alimentación : 4,0 V ±0,5 V
- Nivel de entrada para la entrada de línea : Aprox. –10 dBV

④ Cable de salida de audio (Negro)

Conecte un altavoz externo* empleando una miniclavija estereofónica (3,5 mmø). (Salida monoaural X6531 X6511 / salida estéreo S6530)

- Impedancia de salida : Aprox. 600 Ω (desequilibrada)
- Longitud del cable recomendada : Menos de 10 m
- Nivel de salida : –20 dBV * Emplee un altavoz autoamplificado.

Nota:
- La salida de audio puede cambiarse a la salida de monitor. Consulte el Manual de instrucciones del CD-ROM suministrado para ver las descripciones sobre el modo de cambiar la salida.
- La salida de vídeo está ajustada a NTSC en los ajustes predeterminados de la cámara. Si desea cambiar el ajuste de la salida de vídeo a PAL, consulte el Manual de instrucciones que está en el CD-ROM suministrado.

IMPORTANTE:

- Conecte/desconecte los cables de audio y conecte la alimentación de la cámara después de haber desconectado la alimentación de los dispositivos de salida de audio. De lo contrario, podría salir un sonido fuerte por el altavoz.
- Asegúrese de que la miniclavija estéreo esté conectada a este cable. Si se conecta una miniclavija monofónica, es posible que no pueda oírse el audio (Imagen: Si la salida de audio se cambia a la salida de monitor).
  Cuando conecte un altavoz monofónico con amplificador, emplee un cable de conversión de venta en los establecimientos del ramo (monofónico-estéreo).

⑤ Cable de entrada/salida de alarma / Cable de alarma de 8 contactos (accesorio)

Conecte el cable de alarma 8P (accesorio) a la entrada de alarma/cable de salida. A continuación, conecte el cable del dispositivo externo al cable de alarma 8P.

Nota:

- La desconexión, la entrada y la salida del terminal EXT I/O 2 y 3 pueden cambiarse configurando el ajuste. Consulte el manual de instrucciones del CD-ROM suministrado para encontrar más información sobre los ajustes de los terminales EXT I/O 2 y 3 (ALARM IN2, 3) (“Off”, “Entrada de alarma”, “Salida de alarma” o “Salida AUX”).

<Especificaciones nominales>

- ALARM IN1 (Entrada de blanco y negro, Entrada de ajuste automático de la hora), ALARM IN2, ALARM IN3
  Especificaciones de entrada : Entrada de contacto sin tensión (4 V CC – 5 V CC, subida interna)
  OFF : Abierto o 4 V CC – 5 V CC
  ON : Contacto con tierra (corriente de excitación necesaria: 1 mA o más)
- ALARM OUT, AUX OUT
  Especificaciones de salida : Salida de colector abierto (tensión máxima aplicada: 20 V CC)
  ON : 4 V CC – 5 V CC con subida interna
  OFF : Tensión de salida de 1 V CC o menos (corriente de excitación máxima: 50 mA)

Cable de alarma de 8 contactos

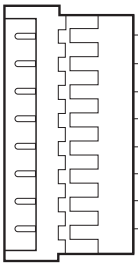

IMPORTANTE:

- Instale los dispositivos externos de modo que no se excedan los valores nominales de la cámara de red.
- Cuando utilice los terminales EXT I/O como terminales de salida, asegúrese de que no causen colisión de señales con las señales externas.

Ejemplo de conexión

Antes de comenzar la instalación, verifique la configuración de todo el sistema.

Cuando se conecta directamente a un PC

<Cable requerido> Cable de Ethernet (trenzado de la categoría 5e o mejor)

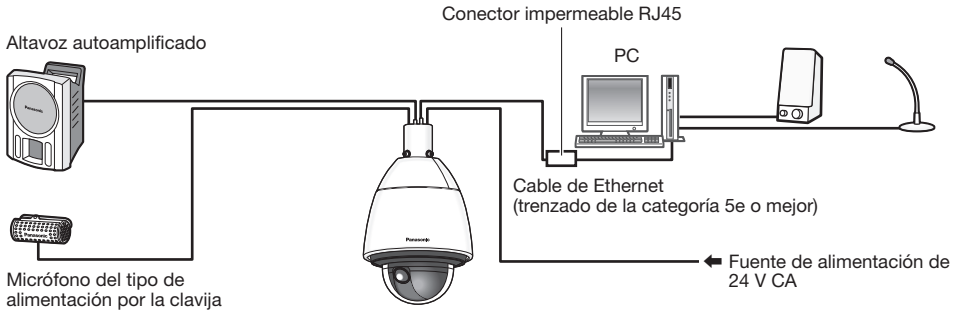

Conexión a una red empleando un concentrador PoE+ cuando la temperatura es de –30 °C o más baja

* Cuando la temperatura es de –30 °C o más baja, emplee una fuente de alimentación de 24 V CA o un inyector PoE verificado X6531 X6511 .

<Cable requerido> Cable de Ethernet (recto de la categoría 5e o mejor)

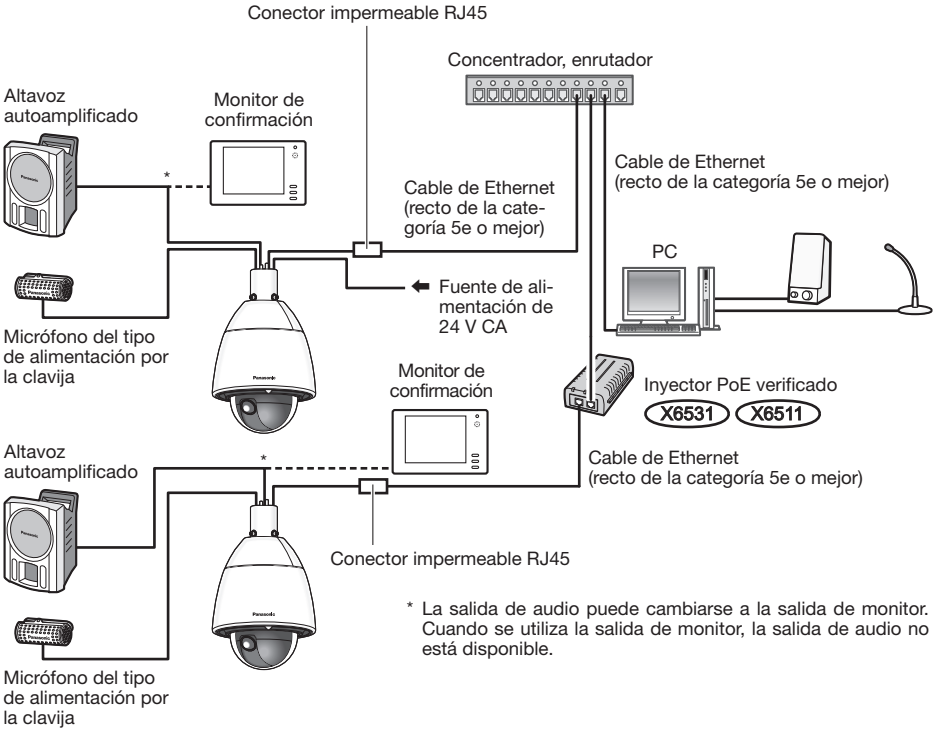

IMPORTANTE:

- Emplee un concentrador de conmutación o un enrutador que sea compatible con 10BASE-T/100BASE-TX.
- Si no se emplea un concentrador PoE+, cada cámara de red deberá conectarse a una fuente de alimentación de 24 V CA.
- Cuando utilice 24 V CA, no será necesario el suministro de alimentación desde un concentrador PoE+ ni enrutador.

■ Indicadores y botones

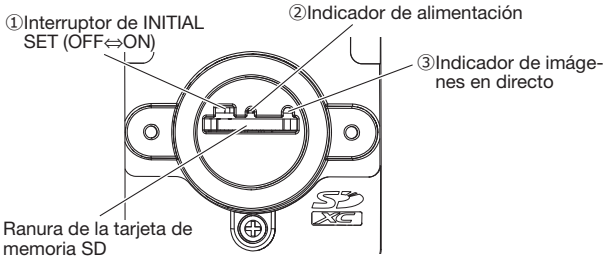

① Interruptor de INITIAL SET

Emplee el interruptor de INITIAL SET para reponer los ajustes de la cámara a los ajustes predeterminados.

IMPORTANTE:
- Cuando se inicialice la cámara, se inicializarán los ajustes incluyendo los de configuración de la red. Tenga presente que no se inicializan los ajustes de las posiciones de preajuste ni la clave CRT (clave de encriptación SSL) utilizada para el protocolo HTTPS.

Paso 1

Abra la tapa impermeable siguiendo los pasos 1 – 3 de la sección “Inserte una tarjeta de memoria SD” (☞ página 25).

Paso 2

Mueva el interruptor de INITIAL SET hacia la derecha (ON).
- El ajuste predeterminado de fábrica es OFF.

Paso 3

Mueva el interruptor de INITIAL SET hacia la derecha y luego conecte la alimentación de la cámara. Encienda la alimentación de la cámara y apáguela (muévalo a la izquierda) el interruptor de INITIAL SET unos 15 segundos más tarde. Después de unos 2 minutos después, la cámara se encenderá y los datos de configuración incluso los datos de configuraciones de red, se inicializarán. Si no está inicializado, inténtelo de nuevo.
(Si se inicializa adecuadamente, el indicador de imágenes en directo repetirá dos veces la acción de parpadeo como parpadeo en naranja → se enciende en naranja → parpadea en naranja después de la acción de encendido en naranja → apagado.)

Paso 4

Desconecte la alimentación de la cámara.

IMPORTANTE:
- Si se deja el interruptor de INITIAL SET en el lado “ON”, la cámara no podrá establecerse en el modo de operación normal. Asegúrese de reponer el interruptor de INITIAL SET a la posición “OFF”.

Paso 5

Vuelva a poner la tapa impermeable y la cubierta trasera del protector contra el sol en su estado original siguiendo el paso 5 de la sección “Inserte una tarjeta de memoria SD” (☞ página 26).

Paso 6

Desconecte la alimentación de la cámara.

IMPORTANTE:
- Cuando se inicialice la cámara, se inicializarán los ajustes incluyendo los de configuración de la red. Antes de inicializar los ajustes, le recomendamos anotar los ajustes de antemano.
- No desconecte la alimentación de la cámara durante el proceso de inicialización. Si no lo hace así, podría no inicializarse y producirse mal funcionamiento.

② Indicador de alimentación

Si la cámara está en operación de energización se encenderá en verde.

③ Indicador de imágenes en directo

El indicador de imágenes en directo se encenderá o parpadeará de la forma siguiente de acuerdo con el estado de la cámara.

Estado de operación		Indicador de estado
Cuando se conecta la alimentación	Antes de establecerse la conexión con la red	Se enciende en naranja → Se apaga → Parpadea en naranja → Se enciende en naranja
	Cuando se ha establecido la conexión con la red	Se enciende en naranja → Se apaga → Parpadea en naranja → Parpadea en verde → Se enciende en verde
Durante el estado de espera o de conexión (El cable no está conectado.)		Se enciende en naranja
Durante el estado de espera o de conexión (El cable está conectado.)		Se enciende en verde
Durante el proceso de actualización		Parpadea en naranja
Inicialización (Cuando se ha establecido la conexión con la red)		Se enciende en naranja → Se apaga → Parpadea en naranja → Se enciende en naranja → Parpadea en naranja → Parpadea en verde → Se enciende en verde
Error de reenvío de puerto causado por la función UPnP		Parpadea en naranja (a intervalos de 2 segundos (encendido durante 1 segundo / apagado durante 1 segundo))
Sucede un problema en la cámara		Parpadea en rojo
No pueden escribirse datos en la tarjeta de memoria SD		Se enciende en rojo

Inserte/extraiga una tarjeta de memoria SD

■ Inserte una tarjeta de memoria SD

Paso 1

Quite la cubierta trasera del protector contra el sol principal de la parte trasera de la cámara presionando la lengüeta que hay en la parte superior del protector contra el sol.

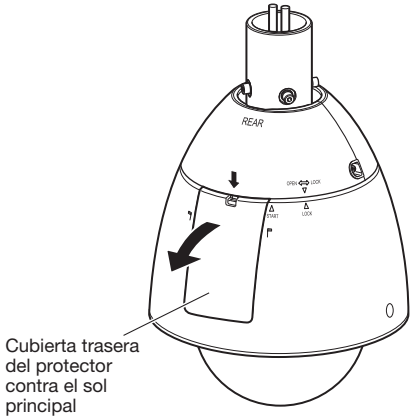

Paso 2

Extraiga el tornillo de fijación de la tapa impermeable.

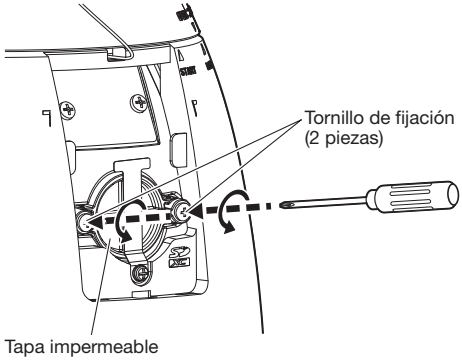

Paso 3

Retire la tapa impermeable sacándola hacia delante.

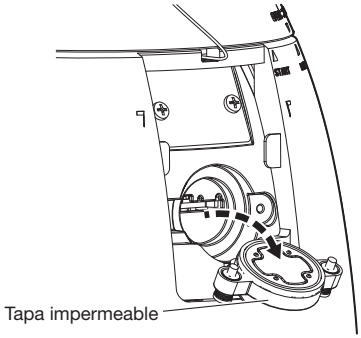

Paso 4

Inserte una tarjeta de memoria SD en la ranura de la tarjeta de memoria SD.
Empuje la tarjeta de memoria SD dentro de la ranura de la tarjeta de memoria SD en posición recta hasta oír un sonido seco.

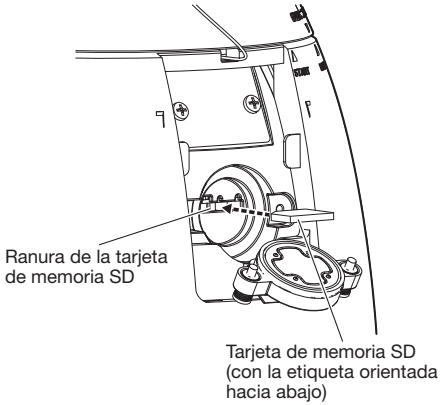

Paso 5

Lleve a cabo el Paso 3 → Paso 1 en orden inverso. Vuelva a montar la tapa impermeable y la cubierta trasera del protector contra el sol en su ubicación original.
Torsión de apriete recomendada de los tornillos de fijación de la tapa impermeable: 0,69 N·m

■ Extraiga una tarjeta de memoria SD

Para extraer una tarjeta de memoria SD, siga el mismo procedimiento pero al revés.

- Antes de extraer la tarjeta de memoria SD, seleccione primero “No usar” para “Tarjeta de memoria SD” en la ficha [Tarjeta memoria SD] de la página “Básica” en el menú de configuración. (☞ Manual de instrucciones (incluido en el CD-ROM))

Nota:

- Consulte el Manual de instrucciones del CD-ROM suministrado para encontrar más información sobre la configuración de la tarjeta de memoria SD.
- Para emplear una tarjeta de memoria SD, formatéela empleando este producto. Cuando se formatea una tarjeta de memoria SD, se borran todos los datos grabados en la tarjeta.
  Si emplea una tarjeta de memoria SD que no está formateada o una tarjeta de memoria SD formateada con otro dispositivo, es posible que este producto no funcione correctamente o que se deteriore su rendimiento. Consulte el Manual de instrucciones que están en el CD-ROM suministrado para ver cómo se formatea una tarjeta de memoria SD.
- Cuando se emplean algunas tarjetas de memoria SD en este producto, es posible que el producto no funcione correctamente o que se deteriore su rendimiento. Emplee las tarjetas de memoria SD compatibles. (☞ página 35)

Solución de problemas

Antes de solicitar reparaciones, compruebe los síntomas en la tabla siguiente.
Si no puede resolver el problema después de comprobar y probar las soluciones de la tabla, o si el problema no está descrito a continuación, póngase en contacto con su proveedor.

Síntoma	Causa/solución	Páginas de referencia
No se conecta la alimentación.	**Cuando se emplea un dispositivo PoE+ para la alimentación** • ¿Se han conectado el dispositivo PoE+ (compatible con IEEE802.3at) y el cable de red RJ45 (hembra) de la cámara utilizando un cable Ethernet (categoría 5e o mejor)? Compruebe si la conexión está correctamente establecida. • Dependiendo del dispositivo PoE+, la alimentación se cortará cuando la alimentación solicitada exceda su límite total de alimentación para todos los puertos PoE+. Consulte el manual de instrucciones del dispositivo PoE+ utilizado.	Guía de instalación
	Cuando se emplea alimentación de CA • ¿Está el cable de alimentación firmemente enchufado a una fuente de alimentación que satisfaga las especificaciones necesarias? Compruebe si la conexión está correctamente establecida. • ¿Está el alojamiento del conector de alimentación firmemente fijado a la cámara? Compruebe que esté correcta y firmemente fijada.	
La cámara no se mueve con precisión a las posiciones de preajuste.	• Cuando se pierde la precisión de las posiciones de preajuste durante la utilización, podrá corregir las posiciones ejecutando la función de actualización de posiciones. Adicionalmente, cuando se ajuste “Actualización de posición” para el programa horario creado, la posición de la cámara se corregirá periódicamente. En algunas situaciones, vuelva a configurar las posiciones de preajuste.	Manual de instrucciones (incluido en el CD-ROM)
Cuando la cámara está efectuando la panoramización/inclinación, la cámara detiene la panoramización/inclinación y se oye ruido mecánico procedente de la cámara.	• Es posible que la posición de cámara haya perdido precisión. Ejecute la función de actualización de posiciones desde la ficha [Ajustes predet] de la página “Mantenimiento” del menú de configuración.	Manual de instrucciones (incluido en el CD-ROM)
La cámara inicia imprevisiblemente la panoramización.	• Ello puede deberse al ruido. Compruebe el nivel de ruido exógeno en torno a la cámara.	11
	• El circuito de protección contra altas temperaturas puede funcionar. Si el giro digital (función para darle la vuelta a la pantalla cuando la inclinación supera un ángulo determinado) continua durante un tiempo determinado a alta temperatura, el sistema desactivará el giro digital y la función panorámica y de inclinación se pondrá en marcha automáticamente para que la pantalla vuelva a la posición original. • Se puede efectuar la actualización de la posición automáticamente para mejorar la precisión de la posición de PAN, TILT y ZOOM cuando se encienda a temperatura baja, lo que no es un fallo.	–

Síntoma	Causa/solución	Páginas de referencia
Cuando se conecta la alimentación, se enciende o parpadea en naranja el indicador de imágenes en directo.	• ¿Está correctamente conectado el cable de Ethernet? Conecte correctamente el cable de Ethernet. • ¿Funciona correctamente el controlador o enrutador conectado a la cámara? Compruebe si funciona correctamente el controlador o enrutador utilizado. • ¿Está roto el cable de Ethernet conectado a la cámara? Reemplace el cable por otro nuevo.	18
El indicador de imágenes en directo sigue parpadeando en naranja a intervalos de unos 2 segundos.	• Ha ocurrido un error de UPnP™ porque no se suministra alimentación al enrutador. Conecte la alimentación del enrutador. Espere hasta que se establezcan las conexiones.	–
	• Ha ocurrido un error durante la actualización de puerto de la función UPnP. Si el enrutador utilizado no es compatible con la función UPnP, efectúe el ajuste de reenvío de puerto para el enrutador. Adicionalmente, desactive el ajuste de reenvío de puerto automático para la cámara.	Manual de instrucciones (incluido en el CD-ROM)
	• La función UPnP del enrutador está inhabilitada. Consulte el manual de instrucciones del enrutador para habilitar la función UPnP.	–
Nunca se enciende el indicador de imágenes en directo.	• ¿Se ha seleccionado “Off” para “Indicador” en la página “Básica”? Seleccione “On” u “On(Acceso)” para el ajuste del indicador.	Manual de instrucciones (incluido en el CD-ROM)
El indicador de imágenes en directo sigue parpadeando el rojo.	• Es posible que la cámara esté averiada. Póngase en contacto con su distribuidor. • Consulte el apartado [Status information] en el sitio web de ayuda de Panasonic (https://security.panasonic.com/support/info/) tras haber comprobado el contenido que se muestra en la página “Mantenimiento” - pestaña [Estado] - [Autocomprobación] del menú de configuración.	–
El indicador de imágenes en directo se enciende en rojo.	**Este indicador se enciende en rojo cuando los datos no pueden guardarse en la tarjeta de memoria SD.** • ¿Está ajustado en “LOCK” el interruptor de protección contra escritura de la tarjeta de memoria SD insertada? Desbloquee el interruptor de protección contra escritura de la tarjeta de memoria SD. • ¿Se ha formateado en un PC la tarjeta de memoria SD insertada? Emplee una tarjeta de memoria SD formateada en la cámara. O instale el software para formatear la tarjeta de memoria SD en el PC. Visite nuestro sitio en la Web (https://security.panasonic.com/support/info/) para encontrar más información acerca del software compatible. • ¿Está defectuosa la tarjeta de memoria SD insertada? Reemplace la tarjeta por otra que esté normal.	Manual de instrucciones (incluido en el CD-ROM)

Síntoma	Causa/solución	Páginas de referencia

La entrada de audio contiene ruido.	• Compruebe lo siguiente.
	  • No se ha efectuado la toma de tierra de la cámara, de un concentrador de conmutación o de dispositivos periféricos.
	  • Se emplea la cámara cerca de un cable de alimentación eléctrica.
	  • Se emplea la cámara cerca de un dispositivo que produce un campo magnético potente u ondas de radio (como pueda ser cerca de una antena de TV/radio, un motor de un sistema de aire acondicionado, de un transformador, etc.)
	Cuando la entrada de audio todavía contiene ruido después de haber comprobado todas las posibilidades arriba indicadas, emplee un micrófono de alimentación propia o conecte la salida de audio con baja impedancia de salida.
		16

El aislante del cable de alimentación está dañado. **El cable de alimentación, la clavija del cable de alimentación y los conectores se calientan durante la operación.** **El cable de alimentación se calienta cuando se dobla o se tensa.**	• El cable de alimentación y los conectores están desgastados. Esto puede ocasionar descargas eléctricas o un incendio. Desenchufe inmediatamente el cable de alimentación de la toma de corriente de CA, y solicite el servicio técnico a personal de servicio cualificado.	–
Cuando hay gotas de agua de lluvia en la cubierta del domo resulta difícil ver las imágenes con la cámara.	• Es posible que se haya reducido la efectividad del revestimiento contra la lluvia. Antes de limpiar la cubierta del domo, consulte el apartado “Limpieza de la cubierta del domo” de la sección “Precauciones para la utilización”. Si no mejora la situación, consulte a su distribuidor.	12

El intervalo de actualización de imagen en el navegador web es más largo o la imagen se visualiza de manera intermitente.	• Cuando se utiliza la cámara con velocidad de fotogramas alta y calidad de imagen alta, la actualización de la imagen se retrasa por las características técnicas del PC. Estos casos se pueden mejorar utilizando una PC con las siguientes especificaciones.
	CPU: Intel® Core™ i7 6700 o más rápido
	Memoria: Canal dual de 8 GB (4 GB×2) o más.
	【Ejemplo de utilización de la cámara en caso de que el intervalo de actualización sea más largo o intermitente】
	  • Tamaño de captura de imagen: 1920×1080, Velocidad en fotogramas: 60 fps, Velocidad en bits: 4096 kbps X6531 S6530
	  • Tamaño de captura de imagen: 1280×720, Velocidad en fotogramas: 60 fps, Velocidad en bits: 3072 kbps
	  • Tamaño de captura de imagen: 1280×720, Velocidad en fotogramas: 30 fps, Velocidad en bits: 2048 kbps (Cuando se refiere a varios navegadores 4 imágenes o más)
		6

Especificaciones

• Básicas

	WV-X6531N / WV-X6511N / WV-X6531NS	WV-S6530N
Valores de alimentación*1:	24 V CA (50 Hz/60 Hz), Dispositivo PoE+ (compatible con IEEE802.3at) Inyector PoE verificado (60 W)	24 V CA (50 Hz/60 Hz), Dispositivo PoE+ (compatible con IEEE802.3at)
Consumo de energía*1:	24 V CA: 3,4 A/Aprox. 55 W PoE+ de 54 V CC: 470 mA/Aprox. 25 W (dispositivo de clase 4) Inyector PoE+ verificado (60 W) 54 V CC: 1,0 A/Aprox. 50 W	24 V CA: 2,7 A/Aprox. 43 W PoE+ de 54 V CC: 430 mA/Aprox. 22 W (dispositivo de clase 4)
Entorno de operación Temperatura ambiental de funcionamiento:	–50 °C a +60 °C (24 V CA/ Inyector PoE+ verificado (60 W)) –30 °C a +60 °C (dispositivo PoE+) (Margen de conexión de la alimentación: –30 °C a +60 °C)	–40 °C a +60 °C (24 V CA) –30 °C a +60 °C (dispositivo PoE+) (Margen de conexión de la alimentación: –30 °C a +60 °C)
Humedad ambiental de funcionamiento:	10 % a 100 % (sin condensación)	10 % a 100 % (sin condensación)
Entorno de almacenaje Temperatura de almacenaje:	–50 °C a +70 °C	–40 °C a +70 °C
Humedad de almacenaje:	10 % a 95 % (sin condensación)	10 % a 95 % (sin condensación)
Terminales de entrada/ salida externa:	ALARM IN 1 (Entrada de blanco y negro, Entrada de ajuste automático de la hora) (×1) ALARM IN 2 (ALARM OUT) (×1) ALARM IN 3 (AUX OUT) (×1)	
Entrada de audio:	Minitoma estéreo de 3,5 mm de diámetro (Entrada monoaural) Impedancia de entrada: Aprox. 2 kΩ (desequilibrada)	Minitoma estéreo de 3,5 mm de diámetro (Entrada estéreo) Impedancia de entrada: Aprox. 2 kΩ (desequilibrada)
Para entrada de micrófono:	Micrófono aplicable recomendado: Tipo de alimentación por la clavija (Sensibilidad del micrófono: –48 dB ±3 dB (0 dB=1 V/Pa, 1 kHz)) Tensión de alimentación: 4,0 V ±0,5 V	Micrófono aplicable recomendado: Tipo de alimentación por la clavija (Sensibilidad del micrófono: –48 dB ±3 dB (0 dB=1 V/Pa, 1 kHz)) Tensión de alimentación: 4,0 V ±0,5 V
Para entrada de línea:	Nivel de entrada: Aprox. –10 dBV	Nivel de entrada: Aprox. –10 dBV
Salida de audio*2:	Minitoma estéreo de 3,5 mm de diámetro (Salida monoaural) Impedancia de salida: Aprox. 600 Ω (desequilibrada) Nivel de salida: –20 dBV	Minitoma estéreo de 3,5 mm de diámetro (Salida estéreo) Impedancia de salida: Aprox. 600 Ω (desequilibrada) Nivel de salida: –20 dBV
Impermeabilidad*3:	Cumple las normas IP66 (IEC60529), Tipo 4X (UL50) y NEMA 4X	Cumple las normas IP66 (IEC60529), Tipo 4 (UL50) y NEMA 4
Resistencia a los golpes:	IK10 (IEC 62262)	
Dimensiones:	229 mmø × 393 mm (Al) como máximo 229 mmø × 360 mm (Al) como máximo (WV-X6531NS únicamente)	
Masa:	**WV-X6531N / WV-X6511N** Aprox. 5,2 kg (incluida cubierta de cables y tubo de montaje (Aprox. 200 g)) **WV-X6531NS** Aprox. 5,0 kg (incluida cubierta de cables)	Aprox. 4,8 kg (incluida cubierta de cables y tubo de montaje (Aprox. 200 g))

	WV-X6531N / WV-X6511N / WV-X6531NS	WV-S6530N
Acabado:	**Cuerpo principal:** Aluminio presofundido*5, Plateado natural **Protector contra el sol*4:** Revestimiento de resina ABS+PC*5, Plateado natural **Tornillos de fijación exteriores:** SUS (tratamiento resistente a la corrosión) **Cubierta del domo:** Resina de policarbonato (con revestimiento ClearSight (revestimiento para la lluvia)), Borrar	
Otros:	Especificaciones de resistencia a daños importantes producidos por el salitre (cumpliendo ISO14993) (WV-X6531NS únicamente)	

*1 Visite nuestro sitio en la Web (https://security.panasonic.com/support/info/) para encontrar más información acerca de la fuente de alimentación y del consumo de energía.
*2 La salida de audio puede cambiarse a la salida de monitor. Consulte el Manual de instrucciones del CD-ROM suministrado para ver las descripciones sobre el modo de cambiar la salida.
*3 Sólo cuando el trabajo de instalación se efectúa correctamente como se describe en la Guía de instalación y se aplica el tratamiento impermeabilizante apropiado.
*4 Es imposible extraer el protector contra el sol principal.
*5 El revestimiento de resistencia a daños importantes producidos por el salitre (plata metálica) solo se proporciona para WV-X6531NS.

• Cámara

Sensor de imagen:	Sensor de imagen MOS del tipo 1/2,8 X6531 X6511 Sensor de imagen MOS del tipo 1/2,9 S6530
Píxeles eficaces:	Aprox. 2,1 megapíxeles X6531 X6511 Aprox. 2,4 megapíxeles S6530
Área de exploración:	5,57 mm (H) x 3,13 mm (V) X6531 X6511 5,28 mm (H) x 2,97 mm (V) S6530
Sistema de exploración:	Progresiva
Iluminación mínima:	X6531 Color: 0,015 lx (F1,6, Tiempo máximo de exposición: Off (1/30 s), AGC: 11) 0,001 lx (F1,6, Tiempo máximo de exposición: máx. 16/30 s, AGC: 11)* Blanco y negro: 0,006 lx (F1,6, Tiempo máximo de exposición: Off (1/30 s), AGC: 11) 0,0004 lx (F1,6, Tiempo máximo de exposición: máx. 16/30 s, AGC: 11)* X6511 Color: 0,011 lx (F1,6, Tiempo máximo de exposición: Off (1/30 s), AGC: 11) 0,0007 lx (F1,6, Tiempo máximo de exposición: máx. 16/30 s, AGC: 11)* Blanco y negro: 0,005 lx (F1,6, Tiempo máximo de exposición: Off (1/30 s), AGC: 11) 0,0003 lx (F1,6, Tiempo máximo de exposición: máx. 16/30 s, AGC: 11)*

Iluminación mínima:	S6530 Color: 0,015 lx (F1,6, Tiempo máximo de exposición: Off (1/30 s), AGC: 11) 0,001 lx (F1,6, Tiempo máximo de exposición: máx. 16/30 s, AGC: 11)* Blanco y negro: 0,006 lx (F1,6, Tiempo máximo de exposición: Off (1/30 s), AGC: 11) 0,0004 lx (F1,6, Tiempo máximo de exposición: máx. 16/30 s, AGC: 11)* * Valor convertido
Función automática inteligente:	On/Off
Súper dinámico:	On/Off, el nivel puede ajustarse en el margen de 0 a 31. * Cuando se selecciona 60 fps, la función Súper dinámico se desactiva automáticamente.
Gama dinámica:	144 dB típica (Súper dinámico: On)
Ganancia máxima (AGC):	El nivel puede ajustarse en el margen de 0 a 11.
Ajuste automático del contraste:	On/Off
Expansión del negro adaptable:	El nivel puede ajustarse en el margen de 0 a 255.
Compensación de contraluz (BLC)/ Compensación de luz alta (HLC):	BLC/ HLC/ Off (sólo cuando Súper dinámico/función automática inteligente: Off)
Compensación antiniebla:	On/Off (sólo cuando función automática inteligente/ajuste automático del contraste: Off)
Ajuste del modo de control de la iluminación:	Escena exterior/ Escena interior (50 Hz)/ Escena interior (60 Hz)/ Obturador fijo
Velocidad del obturador:	1/30 fija, 3/120 fija, 2/100 fija, 2/120 fija,1/60 fija, 1/100 fija, 1/120 fija, 1/250 fija, 1/500 fija, 1/1000 fija, 1/2000 fija, 1/4000 fija, 1/10000 fija * Fijo en 1/30 a Fijo en 2/120 está disponible durante el modo de 30 fps solamente. * Fijo en 1/60 está disponible durante el modo de 60 fps solamente.
Tiempo máximo de exposición:	Máx.1/4000 s, Máx.1/2000 s, Máx.1/1000 s, Máx.1/500 s, Máx.1/250 s, Máx.1/120 s, Máx.1/100 s, Máx.2/120 s, Máx.2/100 s, Máx.3/120 s, Máx.1/30 s, Máx.2/30 s, Máx.4/30 s, Máx.6/30 s, Máx.10/30 s, Máx.16/30 s * Máx.2/100 s y Máx.3/120 s están disponibles durante el modo de 30 fps solamente.
Color/blanco y negro:	Off/ On/ Auto 1 (Normal)/ Auto 2(Luz IR)/ Auto 3(SCC)
Equilibrio del blanco:	ATW1/ ATW2/ AWC
Reducción de ruido digital:	El nivel puede ajustarse en el margen de 0 a 255.
Estabilizador:	On/Off (sólo está disponible en el modo de 30 fps)
Zona privada:	Relleno/ Pixelado/ Off (hasta 32 zonas disponibles)
Título de cámara en pantalla:	On/Off Hasta 20 caracteres (caracteres alfanuméricos, marcas)
Detección de movimiento de vídeo (VMD):	On/Off, 4 áreas disponibles

• Objetivo

	WV-X6531N / WV-X6511N / WV-X6531NS	WV-S6530N
Relación de zoom:	Zoom óptico de 40x 60x con Zoom óptico extra HD*1 (Zoom motorizado/Enfoque motorizado)	Zoom óptico de 21x 31x con Zoom óptico extra HD*1 (Zoom motorizado/Enfoque motorizado)
Zoom digital (electrónico):	16x (máx. 640x)	16x (máx. 336x)

	WV-X6531N / WV-X6511N / WV-X6531NS	WV-S6530N
Distancia focal:	4,25 mm – 170 mm	4,0 mm – 84,6 mm
Relación de abertura máxima:	1:1,6 (WIDE) – 1:4,95 (TELE)	1:1,6 (WIDE) – 1:4,5 (TELE)
Distancias de enfoque:	3 m – ∞	1,5 m – ∞
Gama de aberturas:	F1,6 – Cerrado	
Campo de visión angular:	[Modo de 16:9] Horizontal: 2,1 ° (TELE) – 65 ° (WIDE) Vertical: 1,2 ° (TELE) – 39 ° (WIDE) [Modo de 4:3] Horizontal: 1,6 ° (TELE) – 51 ° (WIDE) Vertical: 1,2 ° (TELE) – 39 ° (WIDE)	[Modo de 16:9] Horizontal: 3,4 ° (TELE) – 73 ° (WIDE) Vertical: 2,0 ° (TELE) – 42 ° (WIDE) [Modo de 4:3] Horizontal: 2,9 ° (TELE) – 61 ° (WIDE) Vertical: 2,2 ° (TELE) – 46 ° (WIDE)

*1 Resolución 1280×720.

• Plataforma de panoramización/inclinación

	WV-X6531N / WV-X6511N / WV-X6531NS	WV-S6530N
Margen de panoramización:	360 ° o de panoramización continua	0 ° – 350 °
Velocidad de panoramización:	Manual: Aprox. 0,065 °/s – 120 °/s Preajuste: Hasta aprox. 300 °/s	Manual: Aprox. 0,5 °/s – 100 °/s Preajuste: Hasta aprox. 300 °/s
Margen de inclinación:	Margen de operación: –15 ° – 195 ° (nivelada – hacia abajo – nivelada) Margen recomendado*1: 0 ° – 180 ° Ángulo de inclinación seleccionable: 10 °/ 5 °/ 3 °/ 0 °*2/ –3 °*2/ –5 °*2/ –10 °*2/ –15 °*2	Margen de operación: –30 ° – 90 ° (nivelada – hacia abajo) Margen recomendado*1: 0 ° – 90 ° Ángulo de inclinación seleccionable: 10 °/ 5 °/ 3 °/ 0 °*2/ –3 °*2/ –5 °*2/ –10 °*2/ –15 °*2/ –20 °*2/ –25 °*2/ –30 °*2
Velocidad de inclinación:	Manual: Aprox. 0,065 °/s – 120 °/s, Preajuste: Hasta aprox. 300 °/s	Manual: Aprox. 0,5 °/s – 100 °/s, Preajuste: Hasta aprox. 100 °/s
Número de posiciones de preajuste:	256	
Modo automático:	Seguimiento automático/ Panoramización automática/ Secuencia preajust./ Vigilancia	
Retorno automático:	10 s/ 20 s/ 30 s/ 1 min/ 2 min/ 3 min/ 5 min/ 10 min/ 20 min/ 30 min/ 60 min	

*1 El margen recomendado es una guía para el margen de ángulos a los que pueden verse por completo las imágenes. Si se inclina la cámara a un ángulo mayor que los de este margen, es posible que no pueda verse alguna parte de la imagen.
*2 Es posible que se amplíe el área oculta por el alojamiento de la cámara cuando el ángulo de inclinación de la cámara está en horizontal o es más grande.

• Red

Red:	10BASE-T/100BASE-TX, conector RJ45
Resolución*1: H.265/H.264 JPEG (MJPEG)	X6531 S6530 **2 megapíxeles [16:9] (modo de 30 fps)/** **2 megapíxeles [16:9] (modo de 60 fps)** 1920×1080, 1280×720, 640×360, 320×180 **3 megapíxeles [4:3] (modo de 30 fps)** 2048×1536*2, 1280×960, 800×600, VGA, 400×300, QVGA X6511 **1,3 megapíxeles [16:9] (modo de 30 fps)/** **1,3 megapíxeles [16:9] (modo de 60 fps)** 1280×720, 640×360, 320×180 **1,3 megapíxeles [4:3] (modo de 30 fps)** 1280×960, 800×600, VGA, 400×300, QVGA

Método de compresión de imágenes*3:	
H.265/H.264	**Prioridad de transmisión:** Velocidad en bits constante/ VBR/ Velocidad de fotogramas/ Mejor logro **Velocidad en fotogramas:** 1 fps/ 3 fps/ 5 fps*/ 7,5 fps*/ 10 fps*/ 12 fps*/ 15 fps*/ 20 fps*/ 30 fps*/ 60 fps* * La velocidad en fotogramas se limita a la “velocidad en bits”. Cuando se seleccione cualquier valor con un asterisco (*), es posible que la velocidad en fotogramas sea inferior al valor seleccionado. **Velocidad en bits por cliente:** 64 kbps/ 128 kbps*/ 256 kbps*/ 384 kbps*/ 512 kbps*/ 768 kbps*/ 1024 kbps*/ 1536 kbps*/ 2048 kbps*/ 3072 kbps*/ 4096 kbps*/ 6144 kbps*/ 8192 kbps*/ 10240 kbps*/ 12288 kbps*/ 14336 kbps*/ 16384 kbps*/ 20480 kbps*/ 24576 kbps*/ --ENTRADA LIBRE-- * El margen disponible de velocidades en bits difiere según el ajuste seleccionado para el “Tamaño captura imag”. **Calidad de imagen:** • Para “Velocidad en bits constante”, “Prioridad de velocidad de fotogramas”, y “Mejor logro”: Prioridad en el movimiento/ Normal/ Prioridad en la calidad • “VBR”: 0 Muy buena/ 1 Buena/ 2/ 3/ 4/ 5 Normal/ 6/ 7/ 8/ 9 Baja **Tipo de transmisión:** Unicast/ Multicast
JPEG (MJPEG)	**Calidad de imagen:** 0 Muy buena/ 1 Buena/ 2/ 3/ 4/ 5 Normal/ 6/ 7/ 8/ 9 Baja (10 pasos: 0-9) **Tipo de transmisión:** Pull/Push **Intervalo de actualización:** 0,1 fps/ 0,2 fps/ 0,33 fps/ 0,5 fps/ 1 fps/ 2 fps/ 3 fps/ 5 fps/ 6 fps/ 10 fps/ 12 fps/ 15 fps/ 30 fps (Las velocidades en fotogramas JPEG están limitadas cuando se utiliza JPEG y H.265/H.264 simultáneamente.)
Codificación inteligente:	**Codificación inteligente de rostros*** On (Codificación inteligente de rostros)/ On (AUTO VIQS)/ Off * La codificación inteligente de rostros sólo está disponible con el flujo de vídeo (1). **Control de GOP (grupo de imágenes)** On(Avanzado)*/ On(Bajo)/ On(Medio)/ Off * On(Avanzado) sólo está disponible con H.265.
Método de compresión de audio:	G.726 (ADPCM) : 16 kbps/32 kbps G.711 : 64 kbps AAC-LC*4 : 64 kbps/ 96 kbps/ 128 kbps
Control de ancho de banda:	Ilimitado/ 64 kbps/ 128 kbps/ 256 kbps/ 384 kbps/ 512 kbps/ 768 kbps/ 1024 kbps/ 2048 kbps/ 4096 kbps/ 6144 kbps/ 8192 kbps/ 10240 kbps/ 15360 kbps/ 20480 kbps/ 25600 kbps/ 30720 kbps/ 35840 kbps/ 40960 kbps/ 51200 kbps
Protocolo:	IPv6: TCP/IP, UDP/IP, HTTP, HTTPS, FTP, SMTP, DNS, NTP, SNMP, DHCPv6, RTP, MLD, ICMP, ARP, IEEE 802.1X, DiffServ IPv4: TCP/IP, UDP/IP, HTTP, HTTPS, RTSP, RTP, RTP/RTCP, FTP, SMTP, DHCP, DNS, DDNS, NTP, SNMP, UPnP, IGMP, ICMP, ARP, IEEE 802.1X, DiffServ
Seguridad:	Autenticación de usuario/ Autenticación de anfitrión/ HTTPS*/ Detección de alteración del archivo de vídeo* * El certificado ya está instalado.

Sistema operativo*5:	Microsoft Windows 10 Microsoft Windows 8.1 Microsoft Windows 8 Microsoft Windows 7
Explorador de Web*5:	Windows Internet Explorer 11 (32 bits) Windows Internet Explorer 10 (32 bits) Windows Internet Explorer 9 (32 bits) Windows Internet Explorer 8 (32 bits)
Número máximo de accesos concurrentes:	14 (Número de sesiones que pueden conectarse al mismo tiempo a las cámaras) * Depende de las condiciones de la red
Cliente FTP:	Transmisión de imágenes de alarma, transmisión periódica FTP (cuando falla la transmisión FTP, está disponible la copia de seguridad en una tarjeta de memoria SD opcional.)
Pantalla múltiple:	Pueden visualizarse simultáneamente 16 imágenes de cámara en una pantalla múltiple. (Incluyendo la misma cámara)
Tarjeta de memoria SDXC/ SDHC/SD compatible*6 *7:	Fabricada por Panasonic (Velocidad SD de clase 4 o superior) Tarjeta de memoria SDXC : 64 GB, 128 GB, 256 GB Tarjeta de memoria SDHC : 4 GB, 8 GB, 16 GB, 32 GB Tarjeta de memoria SD : 2 GB (Excepto las tarjetas de memoria miniSD y tarjetas de memoria microSD) * Se recomienda el uso de tarjetas por encima de la clase 10.
Compatibilidad con teléfono móvil:	Imágenes JPEG, Control AUX (por nivel de acceso)
Compatibilidad con terminales móviles: (En julio de 2017)*8	iPad / iPhone (iOS 4.2.1 o posterior), Terminales para móvil Android™

*1 Puede seleccionarse H.265/H.264 para cada flujo de vídeo.
*2 Usado por las técnicas de súper resolución.
*3 La transmisión para 4 continuidades de vídeo puede ajustarse individualmente.
*4 Utilice la AAC-LC (codificación avanzada de audio - baja complejidad) sólo para grabar audio en una tarjeta de memoria SD.
*5 Para encontrar más información sobre los requisitos del sistema para un PC y para ver las precauciones cuando utilice Microsoft Windows o Windows Internet Explorer, haga clic en “Manual” - “Open” en el CD-ROM suministrado y consulte el archivo “Notes on Windows / Internet Explorer versions”.
*6 Visite nuestro sitio en la Web (https://security.panasonic.com/support/info/) para encontrar la información más reciente acerca de las tarjetas de memoria SD compatibles.
*7 Cuando grabe imágenes repetidamente en una tarjeta de memoria SD empleando la función de sobreescritura, asegúrese de que la tarjeta de memoria SD utilizada sea fiable y duradera.
*8 Para encontrar más información sobre los dispositivos compatibles, visite nuestro sitio en la Web (https://security.panasonic.com/support/info/).

Accesorios opcionales

Ménsula de montaje en el techo:	WV-Q121B
Ménsula de montaje en el techo (Resistencia a daños importantes producidos por el salitre):	WV-Q121BS*1
Ménsula de montaje en la pared:	WV-Q122A
Ménsula de montaje en la pared (Resistencia a daños importantes producidos por el salitre):	WV-Q122AS*1

*1 Asegúrese de usar una ménsula de montaje con resistencia a daños importantes producidos por el salitre cuando instale WV-X6531NS (Resistencia a daños importantes producidos por el salitre).

Panasonic Corporation
http://www.panasonic.com

Panasonic Corporation
Osaka, Japan

Authorised Representative in EU:

Panasonic Testing Centre
Panasonic Marketing Europe GmbH
Winsbergring 15, 22525 Hamburg, Germany

© Panasonic Corporation 2017

fle0417-1087 PGQP2405YA