Panasonic

Guida all'installazione

Registratore su disco di rete

N. modello WJ-NX400K
WJ-NX400K/G

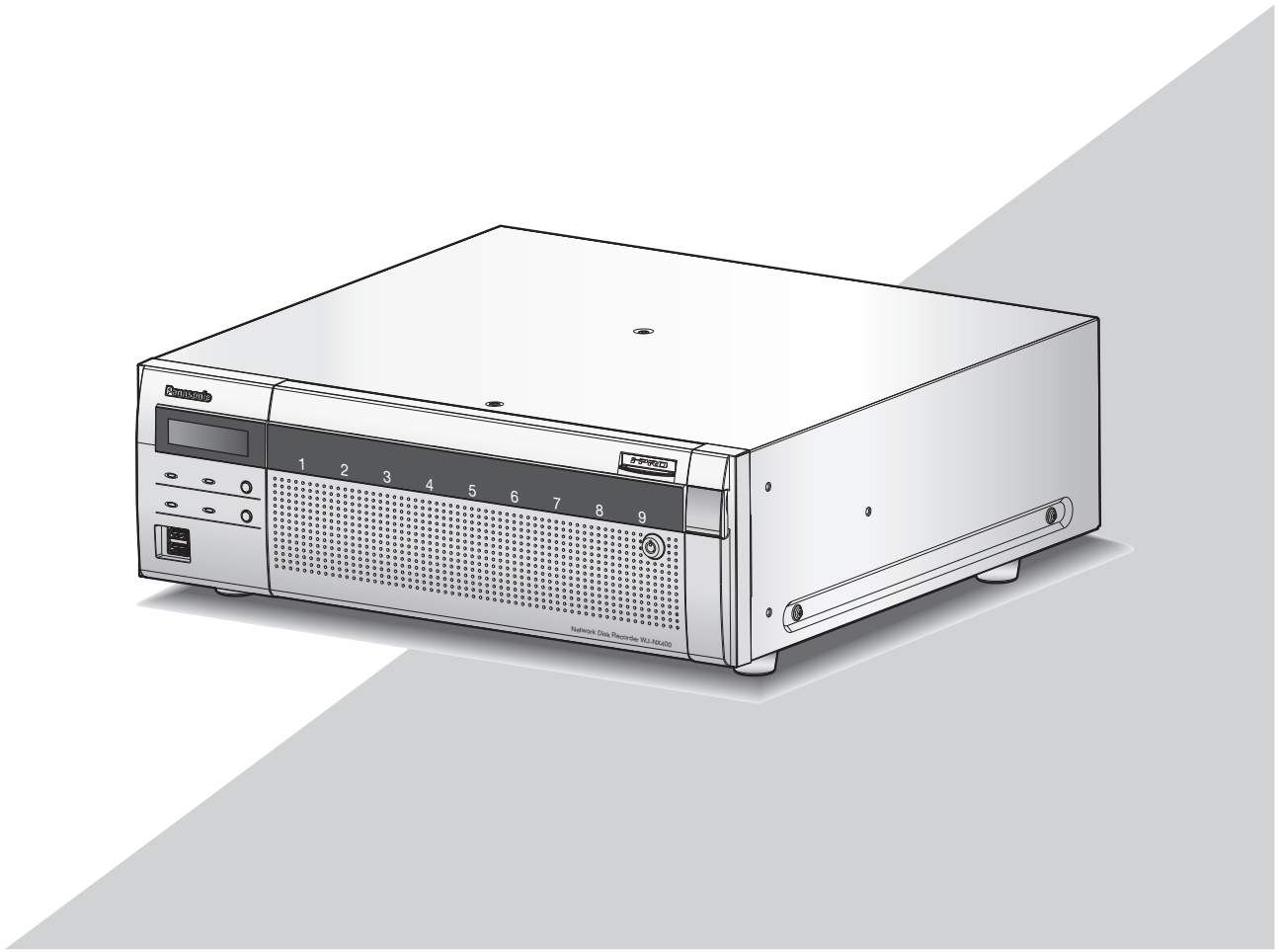

HDMI
HIGH-DEFINITION MULTIMEDIA INTERFACE

Prima di tentare di collegare o utilizzare questo prodotto,
si prega di leggere attentamente queste istruzioni e di conservare questo manuale per usi futuri.

Il numero del modello è abbreviato in alcune descrizioni contenute in questo manuale.

Indice

Introduzione 4
Accessori standard 4
Riguardo ai manuali dell'utente 4
Le unità HDD 5
Informazioni sul Kit della Telecamera Supplementare (optional) 5
Informazioni sul Kit di Comunicazione Protetta (optional) 5
Precauzioni per l'installazione 5
Operazioni di base 7
Menu di configurazione 9
Diagramma delle operazioni 10
1 Ottenimento della licenza (Registration Key) 12
2 Montaggio nel rack 13
Procedura di installazione 13
Posizionamento nel Rack 14
3 Collegamenti 15
Collegamento delle telecamere e del mouse 15
Collegamento dei monitor 16
Collegamento di un PC 17
Collegamento di unità di estensione 19
Come utilizzare i terminali di ALLARME/CONTROLLO 20
Come utilizzare i terminali ALLARME IN 24
Tempi e polarità del connettore ALARM/CONTROL 26
4 Accendere i dispositivi 27
Accendere il registratore 27
(Quando si spegne l'alimentazione del registratore) 28
5 Registrazione della licenza (Registration Key) 29
6 Assemblare l'unità HDD 31
7 Installazione dell'unità HDD 32
Installare l'unità HDD nel registratore 32
Installare l'unità HDD nell'unità di estensione 33
Inizializzare l'unità HDD 34
8 Configurazione delle impostazioni minime [Avvio facile] 35
Correzione dei difetti di funzionamento 39

Informazioni importanti

Fare riferimento alle Informazioni Importanti (PDF) nel CD-ROM in dotazione per i seguenti elementi.

Informazioni di sicurezza	**· Istruzioni per la sicurezza importanti**
Introduzione	**· Prefazione · Requisiti di sistema del PC** **· Sicurezza di rete**
Precauzioni	**· Precauzioni per l'utilizzo**
Controlli operativi principali	**· Principali controlli operativi e loro funzioni**
Gestione degli utenti	**· Gestione degli utenti/host**
Unità HDD	**· Maneggiare le unità HDD** **· Rimuovere le unità HDD dal registratore**
Altri	**· Correzione dei difetti di funzionamento** **· Dati tecnici**

Manuale di istruzioni

Fare riferimento al Manuale di Istruzioni (PDF) nel CD-ROM in dotazione per i seguenti elementi.

Configurazione tramite il monitor principale del registratore	**· Configurazione di base** Impostazione di data e ora e lingua [Data/Language] Configurazione della telecamera [Telecamera] Impostazione di registrazione/eventi [REC/Evento] **· Configurazione avanzata** Configurazione delle impostazioni riguardanti i monitor [Monitor] Configurazione delle impostazioni riguardanti la rete [Rete] Configurazione delle impostazioni riguardanti la gestione degli utenti [Gestione utenti] Configurazione delle impostazioni riguardanti la manutenzione [Manutenzione] Gestione delle unità a disco rigido [Gestione HDD] Configurare le impostazioni riguardanti le funzioni supplementari [Funzione supplementare] **· Lista degli elementi di configurazione**
Operazione tramite il monitor principale del registratore	**· Monitoraggio di immagini in diretta** Controllo della telecamera **· Funzione dell'evento** **· Registrazione di immagini** **· Riproduzione di immagini registrate** **· Funzioni utili** Copiatura di immagini registrate Riproduzione di immagini copiate con questo registratore
Operazione tramite il browser web del PC	**· Monitoraggio di immagini in diretta** Controllo della telecamera **· Funzione dell'evento** **· Riproduzione di immagini registrate** **· Copiare e scaricare** Copiatura di immagini registrate Scaricare Riproduzione di immagini copiate/scaricate su un PC **· Configurazione**

Introduzione

Accessori standard

CD-ROM*1 ..... 1 pz.
Mouse ..... 1 pz.
Guida all'installazione (questo manuale) ..... 1 pz.
Guida di consultazione rapida ..... 1 pz.
Garanzia (fornita con il WJ-NX400K) ..... 1 pz.
Activation Key Card ..... 1 pz.
Plug del Terminale (12 pin) ..... 2 pz.
Plug del Terminale (16 pin) ..... 2 pz.
Morsetto per i cavi (per il fissaggio del cavo connesso al plug del Terminale) ..... 1 pz.
Cappucci anti polvere per l'USB*2 del pannello frontale ..... 2 pz.
Spina del cavo di alimentazione (WJ-NX400K) ..... 1 pz.
Spina del cavo di alimentazione (WJ-NX400K/G) ..... 2 pz.
Chiave ..... 2 pz.
Etichetta*3 ..... 1 pz.
Staffa di montaggio a rack ..... 2 pz.
Vite di fissaggio della staffa di montaggio a rack ..... 6 pz.
Maniglia del rack ..... 2 pz.
Viti per la maniglia del rack ..... 4 pz.
Rondella ..... 4 pz.
Contenitore per HDD ..... 9 pz.
Vite di fissaggio dell'HDD ..... 54 pz.
Morsetto del cavo di alimentazione ..... 1 pz.

*1 Il CD-ROM contiene il manuale di istruzioni (i PDF). Assicurarsi di aver letto questo quando si sta installando o impostando il registratore.
*2 Posizionare i cappucci anti polvere per l'USB frontale sulla porta di copiatura sul pannello anteriore e sulla porta di connessione del mouse per prevenire il deposito di polvere portato dalle ventole di aspirazione quando il mouse o un dispositivo di archiviazione esterno non viene utilizzato.
*3 Questa etichetta è uguale a quella che si trova sulla superficie di questo prodotto. Tenerla in vista quando si installa questo prodotto nel rack.

Riguardo ai manuali dell'utente

Vengono forniti i seguenti 4 manuali per il WJ-NX400K, WJ-NX400K/G.

Guida all'installazione (questo manuale):	Contiene le procedure su come installare/collegare questo prodotto e le descrizioni di configurazione facile.
Informazioni importanti (PDF):	Contiene la prefazione, precauzioni e i controlli delle operazioni principali e le sue funzionalità e specifiche.
Manuale di istruzioni (PDF):	Contiene le descrizioni di come controllare questo prodotto con un PC.
Guida di consultazione rapida:	Contiene le descrizioni di come configurare le impostazioni di base e di come utilizzare le funzioni principali.

Adobe® Reader® è necessario per leggere i file PDF (il manuale per la configurazione ed il manuale di istruzioni) sul CD-ROM fornito. Se Adobe® Reader® non fosse installato sul PC, scaricare l'ultima versione di Adobe® Reader® dal sito web di Adobe ed installarlo.

"NX400" riportati nelle istruzioni e nelle illustrazioni utilizzate in questo manuale di istruzioni indicano il WJ-NX400K, WJ-NX400K/G.
Le schermate utilizzate in questo manuale di istruzioni riportano il caso del modello NTSC.
Fare riferimento al "readme.txt" sul CD-ROM in dotazione per ulteriori informazioni riguardanti il software dedicato compatibile con le telecamere di rete (di seguito, telecamere), e le loro versioni.
Far riferimento al sito web di supporto di Panasonic (https://security.panasonic.com/support) per informazioni aggiornate sulle telecamere compatibili e le funzioni da aggiungere o modificare mediante aggiornamento del firmware.
L'aspetto esteriore nel documento può differire dal prodotto reale senza avere influenza sul funzionamento, ciò è dovuto al miglioramento del prodotto medesimo.

Le unità HDD

Per installare un'unità a disco rigido nel registratore, è necessario assemblare un'unità HDD (inserire l'unità a disco rigido nel contenitore per HDD). L'unità HDD è progettata per installare/rimuovere facilmente l'unità a disco rigido nel/dal registratore. Rivolgersi al proprio rivenditore per l'acquisto, installazione e sostituzione delle unità a disco rigido.

Informazioni sul Kit della Telecamera Supplementare (optional)

Il numero di telecamere da utilizzare nel sistema (64 telecamere nel sistema di base) può essere aumentato a 96 e 128 (massimo) acquistando il kit per telecamera aggiuntiva (WJ-NXE40, WJ-NXE40W: optional). Fare riferimento alla tabella successiva riguardante il numero di telecamere.

Kit per telecamera aggiuntiva WJ-NXE40, WJ-NXE40W (licenza per 32 telecamere)	Solamente NX400 (Nessuna licenza supplementare)	Kit per una Telecamera Supplementare (una licenza supplementare)	Due Kit Telecamere Supplementari (due licenze supplementari)
	Fino a 64 telecamere	Fino a 96 telecamere	Fino a 128 telecamere

IMPORTANTE:

- Le seguenti funzioni non sono disponibili quando si registra la licenza del kit per telecamera supplementare.
  - · Visualizzazione dell'immagine della telecamera sul monitor principale e sui monitor secondari collegati al registratore
    - * Le immagini della telecamera saranno visualizzate sul browser di rete del personal computer (di seguito PC) ma non sul monitor principale o secondario.
  - · Visualizzazione, ricerca, riproduzione e copia dell'immagine registrata sul monitor principale collegato al registratore.
  - · Registrazione stream secondario
  - · Ricodifica della trasmissione
  - · Una parte del funzionamento del menu di configurazione

* Il monitor principale non visualizza un'immagine della telecamera ma un menu speciale. I monitor secondari diventano neri.

Informazioni sul Kit di Comunicazione Protetta (optional)

La registrazione di una licenza di un kit di comunicazione protetta (optional) sul registratore abilita la comunicazione protetta con le telecamere. Ogni kit di comunicazione protetta differisce per il numero di telecamere che possono essere registrate come illustrato nella tabella seguente. Utilizzare diverse licenze secondo necessità.

WJ-NXS01, WJ-NXS01W	WJ-NXS04, WJ-NXS04W	WJ-NXS16, WJ-NXS16W	WJ-NXS32, WJ-NXS32W
1 telecamera	4 telecamere	16 telecamere	32 telecamere

Precauzioni per l'installazione

Questo prodotto è stato progettato per essere utilizzato all'interno.

Panasonic non potrà essere considerata responsabile per danni patrimoniali e/o non patrimoniali a cose e/o persone derivanti da installazione o funzionamento eseguiti in modo non conforme al presente documento.

Non collocare questo prodotto nelle seguenti posizioni:

- Posizioni esposte alla luce solare diretta
- Posizioni soggette a forti vibrazioni o urti
- Posizioni vicine a sorgenti di campi magnetici quali un televisore o altoparlanti
- Posizioni vicino a dispositivi che emettono forti suoni e generano vibrazioni causate dalla pressione sonora
- Posizioni dove si forma facilmente condensazione, dove la temperatura varia notevolmente o dove il livello di umidità è alto

- Posizioni soggette a vapore e fumi oleosi quali una cucina
- Posizioni che non sono in piano
- Posizioni soggette alla polvere
- Posizioni dove si può bagnare a causa di pioggia o schizzi d'acqua

Non installare questo prodotto in posizioni dove il prodotto o i cavi possano essere distrutti o danneggiati da individui con intenti dolosi.

Posizionare questo prodotto orizzontalmente su una superficie piana.
Non posizionare questo prodotto in posizione verticale. Quando si impilano più registratori, lasciare uno spazio libero superiore a 5 cm su entrambi i lati, sulla parte superiore, sulla parte inferiore e sulla parte posteriore dei registratori.

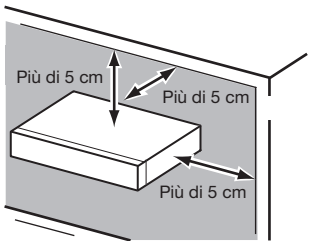

Dissipazione del calore
Per prevenire che questo prodotto si surriscaldi, prestare attenzione a quanto segue. La mancata osservanza di queste indicazioni può causare incendi o inconvenienti.

- Non bloccare l'uscita della ventola di raffreddamento o i fori per la ventilazione con una parete, un rack, teli, ecc. Eseguire periodicamente la manutenzione del prodotto per prevenire che la polvere ostruisca i fori per la ventilazione.
- La durata della vita della ventola di raffreddamento è limitata dall'utilizzo. Si consiglia di sostituirle dopo circa 30,000 ore di funzionamento. Rivolgersi al proprio rivenditore per la sostituzione delle ventole di raffreddamento.
- Lasciare uno spazio libero superiore a 5 cm su entrambi i lati, sulla parte superiore e sulla parte posteriore del prodotto. Non bloccare i fori per la ventilazione sulla parte anteriore in quanto questo prodotto è progettato per raffreddare le unità a disco rigido introducendo aria dalla parte anteriore.

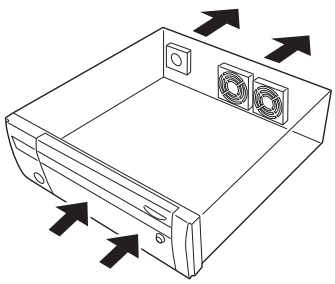

Evitare di posizionare questo prodotto vicino a fonti di rumore
Se i cavi vengono posizionati vicino a fonti di rumore, come ad esempio lampade fluorescenti, possono essere prodotti disturbi. In questo caso, cablare nuovamente evitando le fonti di rumore o spostare il prodotto in una posizione lontana dalla fonte.

Massa
Confermare che il cavo sia collegato dal terminale SIGNAL GND alla terra.
La messa a terra deve essere eseguita prima di collegare la spina di alimentazione o questo prodotto all'alimentazione principale. Quando si scollega il cavo di massa, accertarsi che la spina di alimentazione di questo prodotto sia scollegata dall'alimentazione principale.

Per il collegamento del cavo BNC
Utilizzare soltanto la spina consigliata sotto quando si collega la spina BNC ai connettori sul pannello posteriore di questo prodotto.
Plug applicabile: MIL-C39012C, MIL-C39012/16F o BS CECC2212: 1981
* I suffissi allegati agli standard possono essere aggiornati.

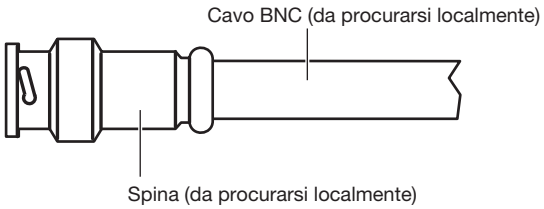

Dimensioni della punta all'interno della spina BNC consigliata

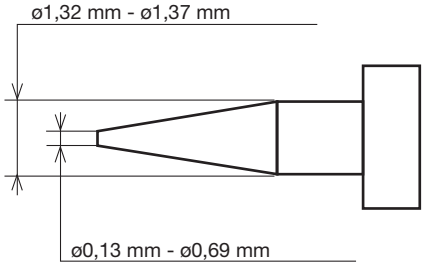

IMPORTANTE:
- Si deve utilizzare una spina compatibile. In caso contrario si possono causare inconvenienti, quale un cattivo contatto. Nel caso peggiore, si può danneggiare il connettore di questo prodotto.

Evitare di collocare contenitori che contengono liquidi come acqua vicino a questo prodotto.
Se il liquido dovesse rovesciarsi su questo prodotto, si potrebbero provocare incendi o scosse elettriche.

Con questa unità si devono utilizzare cavi LAN schermati (STP) per assicurare conformità con gli standard EMC.

La solforazione dei prodotti in gomma
Non lasciare prodotti di scarto contenenti zolfo (materiali di imballaggio e piedini di gomma) sul registratore o nella stessa scatola di stoccaggio. I costituenti allo zolfo provenienti dai prodotti di scarto possono causare corrosione da solforazione sulle parti elettriche o i terminali e difetti nel registratore.

Operazioni di base

Questa sezione spiega il funzionamento di un mouse e della tastiera morbida e solamente le impostazioni dello schermo.
Il registratore può funzionare utilizzando il mouse (fornite) collegato alla porta di collegamento del mouse sia sul pannello anteriore che posteriore del registratore.
È anche possibile eseguire impostazioni e alcune operazioni del registratore dal browser di rete. Far riferimento al Manuale di istruzioni (PDF) per le descrizioni del metodo di controllo dal browser web e delle impostazioni configurabili utilizzando il browser web.

Collegamento di un mouse

Collegare il mouse fornito alla porta di collegamento del mouse sulla parte posteriore del registratore.

→ Il cursore del mouse verrà visualizzato sul monitor principale.

Funzionamento del mouse

Cliccare con il pulsante sinistro i pulsanti e le schede desiderati sulla schermata.
(Di seguito "Cliccare con il pulsante sinistro…" verrà indicato come "Cliccare..." in questo documento.)
Quando il campo di inserimento ha i pulsanti [▲] e [▼] o il pulsante [▼], il valore dell'impostazione può essere modificato utilizzando la rotellina del mouse.
Se non si esegue nessuna operazione per 10 o più secondi, il cursore del mouse verrà nascosto. Il cursore del mouse verrà visualizzato nuovamente quando si muove il mouse.

Visualizzare il metodo della schermata delle impostazioni

Cliccare il pulsante [Configurazione].

→ Verrà visualizzata la schermata principale del menu di configurazione.

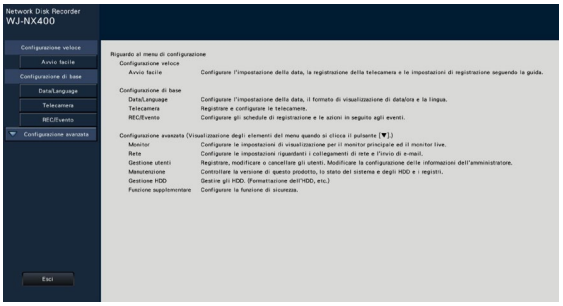

Riguardo all'utilizzo della tastiera su schermo

Utilizzare la tastiera su schermo per inserire i caratteri per gli elementi di impostazione. Quando si clicca l'icona [ ] accanto al campo di inserimento, verrà visualizzata la tastiera su schermo e sarà possibile inserire caratteri cliccando i tasti dei caratteri sulla tastiera.

Schermata della tastiera su schermo

Pulsante [Cancella tutto]

Cancella tutti i caratteri nel campo di inserimento.

Pulsante [←]/[→]

Spostano il cursore nel campo di inserimento in ciascuna direzione.

Pulsante [Cancella]

Cancella un carattere evidenziato dal cursore nel campo di inserimento.

Pulsante [A/a]

Questo pulsante modifica i caratteri da inserire con lettere maiuscole e lettere minuscole.

Pulsante [Successivo]

Cambia i tasti da visualizzare per l'inserimento dei caratteri.
I tasti visualizzati vengono cambiati nel modo seguente:

Tasti per la lingua selezionata mediante il menu a discesa per la selezione della lingua → Caratteri combinati → Caratteri speciali

Pulsante [Inserisci]

Conferma i caratteri inseriti e chiude la tastiera su schermo.

Nota:

- Le operazioni di base sono applicate anche alla finestra "Login" e alla finestra di registrazione per la licenza.
- Cliccare il pulsante [×] per chiudere la finestra senza confermare i caratteri inseriti.

Menu di configurazione

La configurazione di ciascun elemento di impostazione nel menu di configurazione deve essere completata precedentemente all'utilizzo di questo registratore.
Il menu di configurazione ha i seguenti livelli per gli elementi di impostazione. Su "Avvio facile", verranno eseguite le impostazioni minime necessarie per utilizzare il registratore, ma le altre impostazioni rimarranno alla regolazione predefinita. Sulla pagina [Configurazione di base] o [Configurazione avanzata], le impostazioni possono essere personalizzate in conformità con una varietà di modalità operative.
Il seguente è l'esempio del menu di configurazione che descrive le caratteristiche e le operazioni.
Il menu di configurazione verrà visualizzato quando si clicca il pulsante [Configurazione] (☞ Pagina 7) nell'angolo superiore destro della schermata operativa sul monitor principale.
I pulsanti delle pagine di configurazione verranno visualizzati sulla colonna sinistra del menu di configurazione.

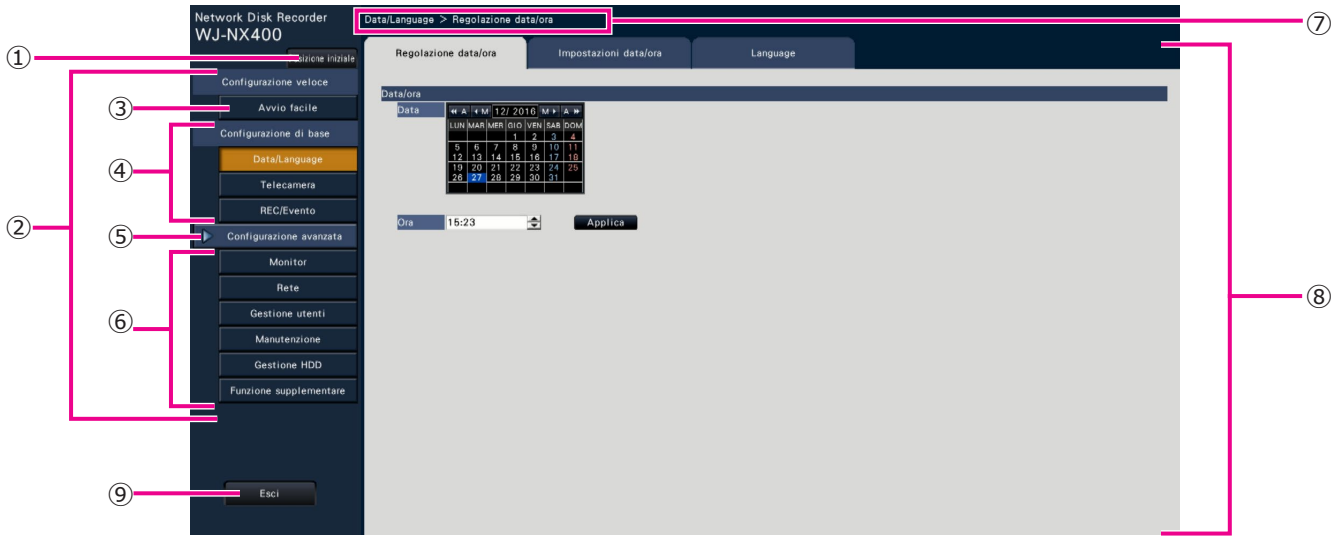

① **Pulsante [Posizione iniziale]**
È possibile ritornare alla schermata principale (☞ Pagina 7) del menu di configurazione da qualsiasi pagina di configurazione.

② **Pannello del menu di configurazione**
Visualizza i pulsanti delle pagine di configurazione.

③ **Pulsante [Avvio facile]**
È possibile configurare le impostazioni minime necessarie per utilizzare il registratore, quali data e ora e registrazione delle telecamere.

④ **[Configurazione di base] – Pulsanti delle pagine di configurazione**
Verrà visualizzata ciascuna pagina di "Configurazione di base".

⑤ **Pulsante [Configurazione avanzata]**
Verranno visualizzati i pulsanti per aprire le pagine di configurazione corrispondenti del menu "Configurazione avanzata". Quando si clicca nuovamente questo pulsante, i pulsanti verranno nascosti.

⑥ **[Configurazione avanzata] – Pulsanti delle pagine di configurazione**
Verrà visualizzata ciascuna pagina di "Configurazione avanzata".

⑦ **Visualizzazione gerarchica**
Verrà visualizzato il nome della pagina di configurazione attuale nella struttura gerarchica. Verrà incluso anche il nome della scheda.

⑧ **Pagina di configurazione**
Visualizza ciascuna pagina di configurazione. Se la pagina di configurazione attuale è composta da due o più schede, è possibile cambiare la visualizzazione della pagina cliccando sulle schede.

⑨ **Pulsante [Esci]**
Applica le impostazioni nel registratore e chiude il menu di configurazione per ritornare alla schermata operativa. (☞ Pagina 11).

Tranne che in alcuni casi, le descrizioni di questo documento seguono la visualizzazione gerarchica e le pagine di configurazione.

IMPORTANTE:
- Quando verranno applicate le impostazioni, verrà realizzato il logout forzato per tutti gli utenti che hanno effettuato il login.

Diagramma delle operazioni

- **Conoscenze professionali e esperienze su rete e HDD sono richieste per le impostazioni e le modifiche del funzionamento.**
- **Il monitor principale è necessario per le impostazioni.**
  *** Le impostazioni possono essere effettuate tramite un browser web sul PC (Fare riferimento al Manuale di Istruzioni) (PDF)).**
- **Il PC è necessario per la lettura delle Informazioni Importanti, il manuale di istruzioni (PDF) e le impostazioni della telecamera.**

1 **Ottenimento della licenza (Registration Key)**
☞ **Pagina 12 e Activation Key Card**

Ottenere la "Registration Key" del registratore seguendo le istruzioni sulla Activation Key Card fornita. Per aumentare il numero di telecamere collegate o per utilizzare la funzione protetta, procurarsi il Registration Key della licenza supplementare in base al Kit aggiuntivo (optional) corretto. La "Registration Key" ottenuta sarà utilizzata nel Passaggio 5.

↓

2 **Montaggio nel rack**
☞ **Pagina 13**

Installare il registratore nel rack. (☞ Pagina 13) Andare al passaggio **3** se non lo si installa nel rack.

↓

3 **Collegamenti**
☞ **Pagina 15**

Collegare il registratore a ciascun dispositivo.

↓

4 **Accendere i dispositivi**
☞ **Pagina 27**

Accendere l'alimentazione per lanciare nel seguente ordine.
①Accendere l'alimentazione della telecamera e del monitor.
②Accendere l'alimentazione dell'unità di estensione se connessa.
③Accendere il registratore.

↓

5 **Registrazione della licenza (Registration Key)**
☞ **Pagina 29**

Registrare la Registration Key del registratore. Se necessario, registrare la "Registration Key" per il Kit della Telecamera Supplementare o il Kit di Comunicazione Protetta.

IMPORTANTE:
- Accertarsi di registrare la "Registration Key" del registratore. Se la "Registration key" del registratore non è stata registrata, il Kit supplementare non può essere registrato.

↓

Dopo la registrazione, premere il pulsante [Riavvia] sulla schermata della licenza di registrazione per riavviare il registratore e attivare la licenza.

6 **Assemblare l'unità HDD**
☞ **Pagina 31**

Per installare un'unità a disco rigido nel registratore, è necessario assemblare un'unità HDD (inserire l'unità a disco rigido nel contenitore per HDD).

Diagramma delle operazioni (continua)

7 **Installazione dell'unità HDD**
☞ Pagina 32

Rimuovere la "staffa di fissaggio dell'unità HDD" del registratore e estrarre l'unità HDD.
É necessario rimuovere la "Staffa di fissaggio dell'unità HDD" quando si trasporta il registratore. Tenerle in un luogo appropriato.

8 **Configurazione delle impostazioni minime [Avvio facile]**
☞ Pagina 35

Registrare data e ora e le telecamere su "Avvio facile".
Se non fosse necessario modificare altre regolazioni predefinite, è possibile iniziare le operazioni.

Configurazione
☞ Manuale di istruzioni (PDF))

Se necessario, eseguire le impostazioni dettagliate per ciascuna funzione.

Inizio dell'utilizzo

Quando l'immagine della telecamera viene visualizzata sul monitor principale o sul PC tramite il browser di rete e può essere registrata o trasmessa, il registratore è pronto per l'uso.

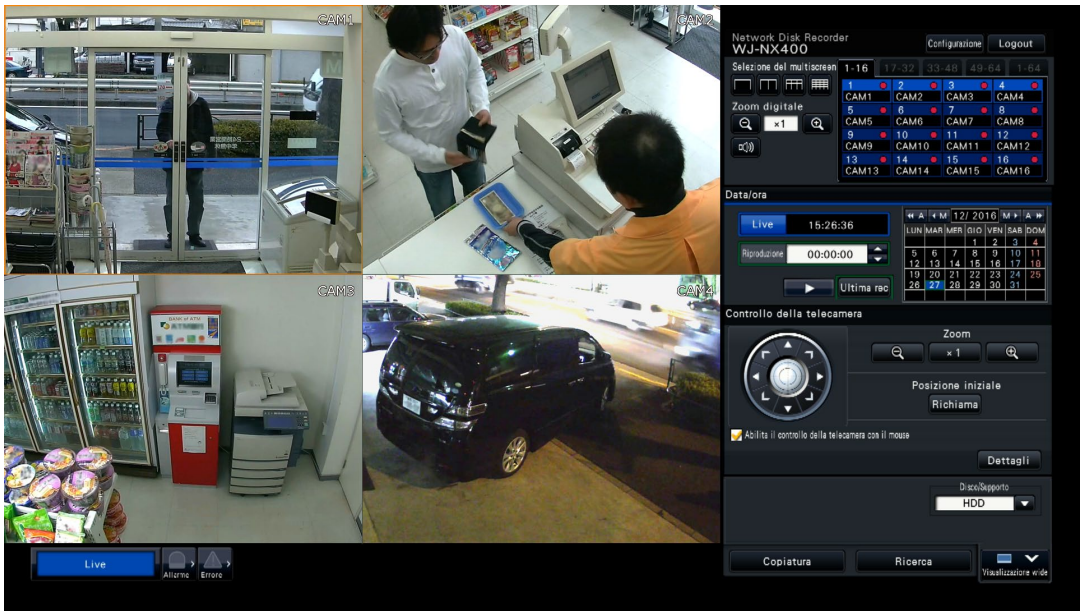

Esempio di una schermata operativa

1 Ottenimento della licenza (Registration Key)

Tenere la "Activation Key Card" in dotazione vicino al registratore.
Ottenere la "Registration Key" del registratore seguendo le istruzioni sulla Activation Key Card fornita.
Per aumentare il numero di telecamere collegate, procurarsi il numero di Registration Key della licenza supplementare della telecamera in base al kit per telecamera aggiuntiva (optional).
Per utilizzare la funzione protetta, procurarsi il numero di Registration Key della licenza protetta supplementare in base al Kit di Comunicazione Protetta (optional).

* Ogni kit supplementare è il "Activation Key Card" che comprende "il numero ID del registratore e il numero ID di attivazione" per la licenza supplementare applicabile.

Nota:

- Un PC o un telefono cellulare dotato di connessione Internet è necessario per acquisire il numero di "registration key".

2 Montaggio nel rack

Installare il registratore in un rack da 19-pollici conforme allo standard EIA (Profondità: 550 mm o superiore).

Nota:

- Utilizzare quattro viti M5 × 12 (procurate localmente) per installare il registratore in un rack.
- Le illustrazioni di questa pagina sono schematiche. I dettagli relativi alla forma vengono omessi.

Procedura di installazione

Passaggio 1

Rimuovere i cinque piedini di gomma dalla parte inferiore del registratore utilizzando un cacciavite a taglio.

Utilizzare un cacciavite per rimuovere le viti che tengono i piedini di gomma.

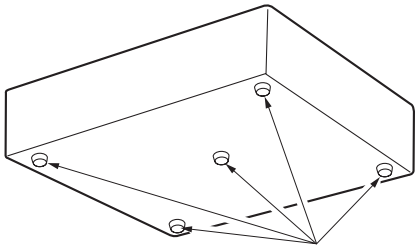

Rimuovere i piedini di gomma

Passaggio 2

Fissare le maniglie del rack (fornite) alle staffe di montaggio a rack (fornite)

Fissarle utilizzando le viti (fornite) (×4) e le rondelle (fornite) (×4) per le maniglie del rack.

Coppia di torsione: 2,0 N·m~2,4 N·m

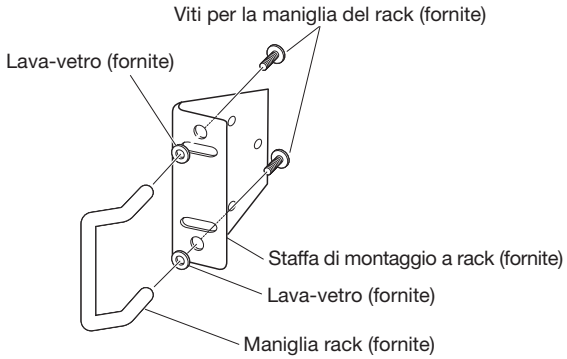

Nota:

- La staffa di montaggio a rack (fornite) ha due tipi di fori di montaggio per regolare la sporgenza della parte anteriore del rack. Utilizzarne uno a seconda delle condizioni di installazione.

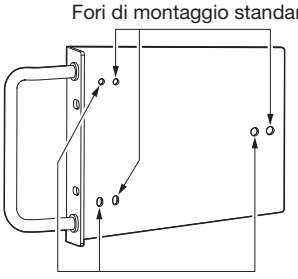

Passaggio 3

Posizionare le staffe di montaggio a rack (fornite) su entrambi i lati del registratore e fissarle con le viti di fissaggio della staffa di montaggio a rack (fornite) (×6).

Fissarle utilizzando le viti di fissaggio della staffa di montaggio a rack (fornite) (×6).

Coppia di torsione: 0,88 N·m~1,08 N·m

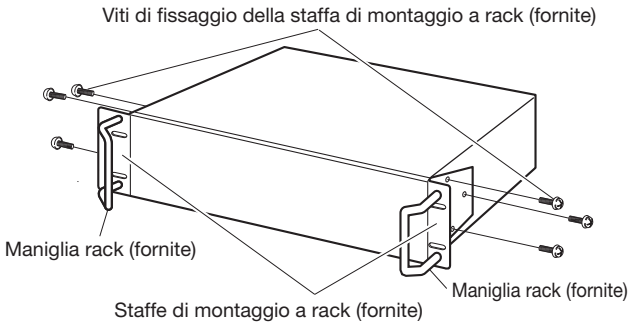

Passaggio 4

Installare il registratore nel rack utilizzando quattro viti per montaggio rack.

Fissare utilizzando le viti per montaggio rack (×4).

Coppia di torsione: 2,0 N·m~2,4 N·m

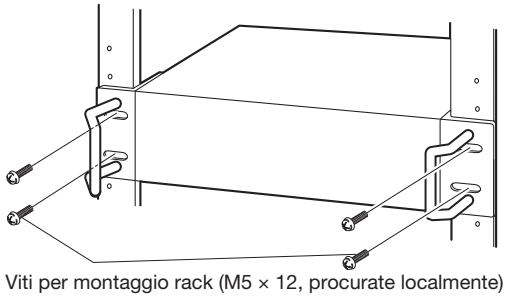

Viti per montaggio rack (M5 × 12, procurate localmente)

IMPORTANTE:

- Quando si installa il registratore nel rack, lasciare uno spazio di 1U (44 mm) sopra e sotto il registratore per la ventilazione.
- Mantenere la temperatura nel rack al di sotto dei +45 °C.
- Si raccomanda di installare ventole di raffreddamento o apparecchiature equivalenti per mantenere la temperatura nel rack al di sotto dei +30 °C.
- Non bloccare le aperture o le fessure per la ventilazione per prevenire che il registratore si surriscaldi.
- Il registratore pesa oltre 10 kg. Attenzione a non far cadere il registratore quando viene installato su un rack. La caduta potrebbe causare danni, deformazione del registratore o lesioni.

Posizionamento nel Rack

Questo è un esempio in cui il registratore e le unità di estensione (massimo 5 unità WJ-HXE400) vengono installate nel rack. Collegare il registratore e l'unità di estensione utilizzando il cavo di collegamento (1,5 m) fornito con l'unità di estensione.
(☞ Pagina 19)

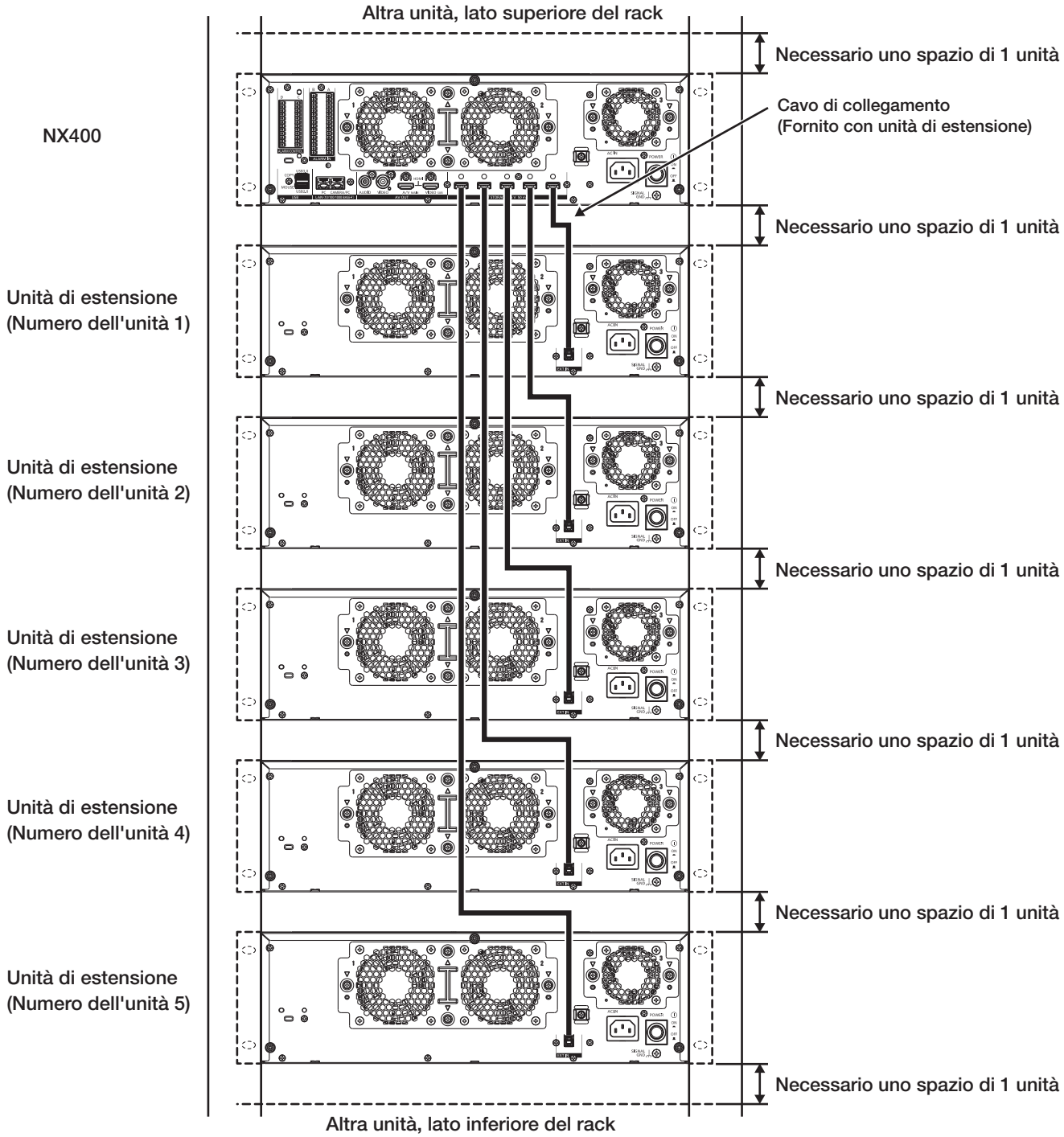

Nota:

- Quando si installa il registratore nel rack, lasciare uno spazio di 1U (44 mm) sopra e sotto il registratore per la ventilazione.
- Il numero di unità dell'unità di estensione collegata è lo stesso del numero del connettore di archiviazione esterno del registratore.

3 Collegamenti

Collegamento delle telecamere e del mouse

Si possono collegare fino ad un massimo di 128 telecamere al registratore attraverso uno switching hub.
Effettuare il collegamento alla porta telecamera/PC del registratore.
Utilizzare un cavo Ethernet (dritto) per collegare il registratore e lo switching hub.
Collegare il mouse fornito alla porta di collegamento del mouse sulla parte anteriore o posteriore del registratore.

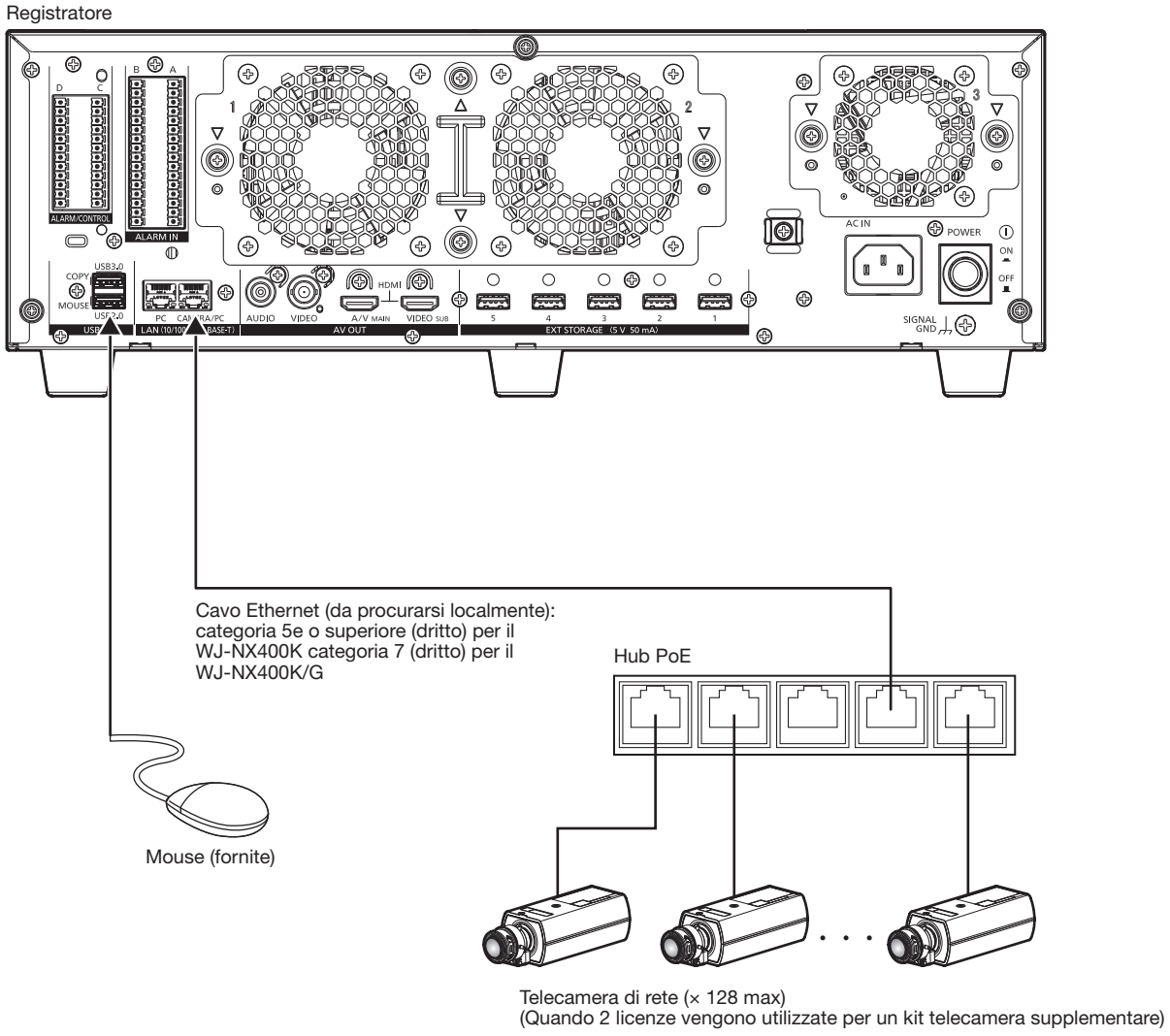

Nota:

- Assicurarsi di utilizzare la rete cablata per il collegamento con il registratore anche per le telecamere dotate della funzione di LAN wireless.

Collegamento dei monitor

Collegare un monitor principale (da utilizzare per visualizzare le immagini in diretta, le immagini registrate o il menu di configurazione) e un monitor secondario (da utilizzare soltanto per la visualizzazione di immagini in diretta) ai connettori HDMI (uscita video/audio) utilizzando cavi HDMI (optional). Collegare un monitor secondario (BNC) al connettore di uscita video utilizzando un cavo BNC (da procurarsi localmente).

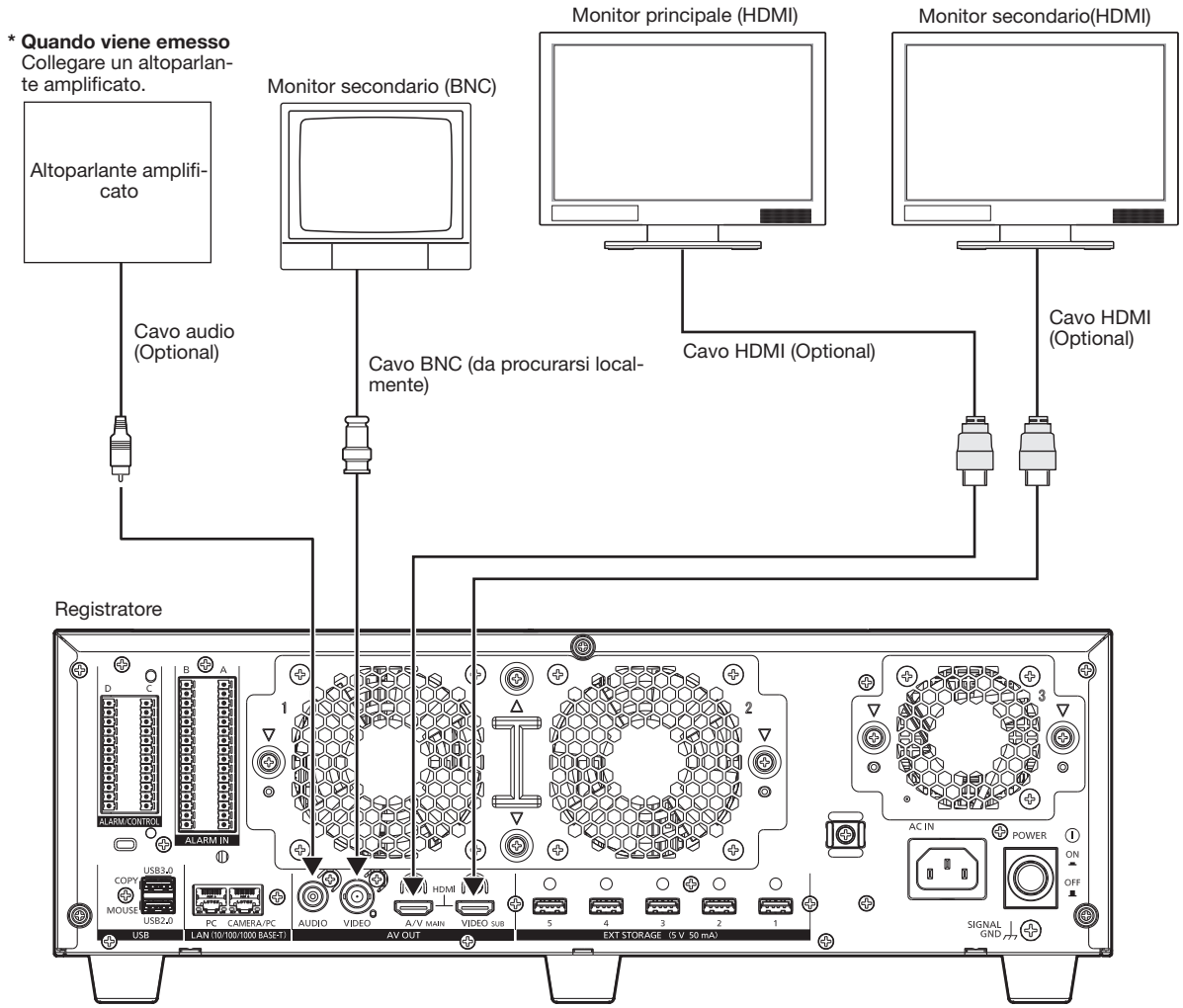

IMPORTANTE:

- Se la licenza della telecamera supplementare non è registrata, il monitor principale o secondario visualizza l'immagine di un canale (da 1 a 64 canali).
- Quando la licenza della telecamera supplementare viene registrata, l'immagine sarà visualizzata solo sul browser di rete del PC. I monitor principale e secondario diventano neri e non visualizzano l'immagine.

Nota:

- Utilizzare un "Cavo High Speed HDMI®". Quando il monitor principale è usato in 4K/25P (30P), servirsi di un cavo compatibile 10,2 Gbps HDMI.
- Per mantenere prestazioni stabili senza deterioramento della qualità dell'immagine, utilizzare un cavo HDMI la cui lunghezza sia di 5 m o inferiore.
- L'audio verrà emesso dal monitor quando il monitor è collegato con un cavo HDMI.
- Lo stesso audio emesso dal monitor principale si sentirà dall'altoparlante collegato con un cavo audio.
- Non si sentirà l'audio dal monitor secondario (HDMI) collegato con un cavo HDMI.

Collegamento di un PC

Collegare questo registratore ed un PC attraverso uno switching hub.

Quando il PC e la telecamera sono sulla stessa rete

Quando il PC e la telecamera sono configurati sulla stessa rete, collegare il PC alla porta telecamera/PC.

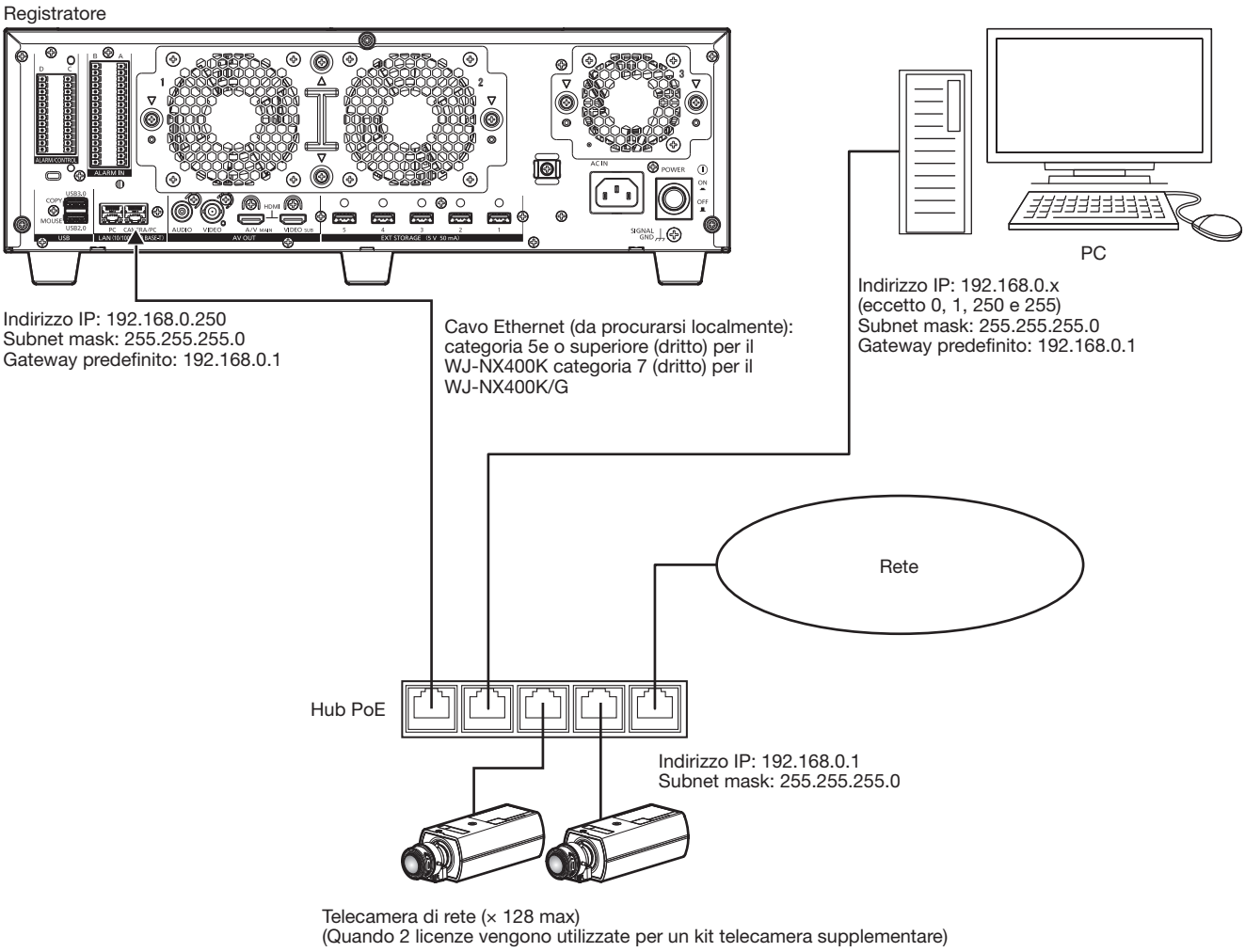

Quando il PC e la telecamera sono su reti differenti

Quando il PC e la telecamera sono configurati su reti differenti, collegare il PC alla porta PC.

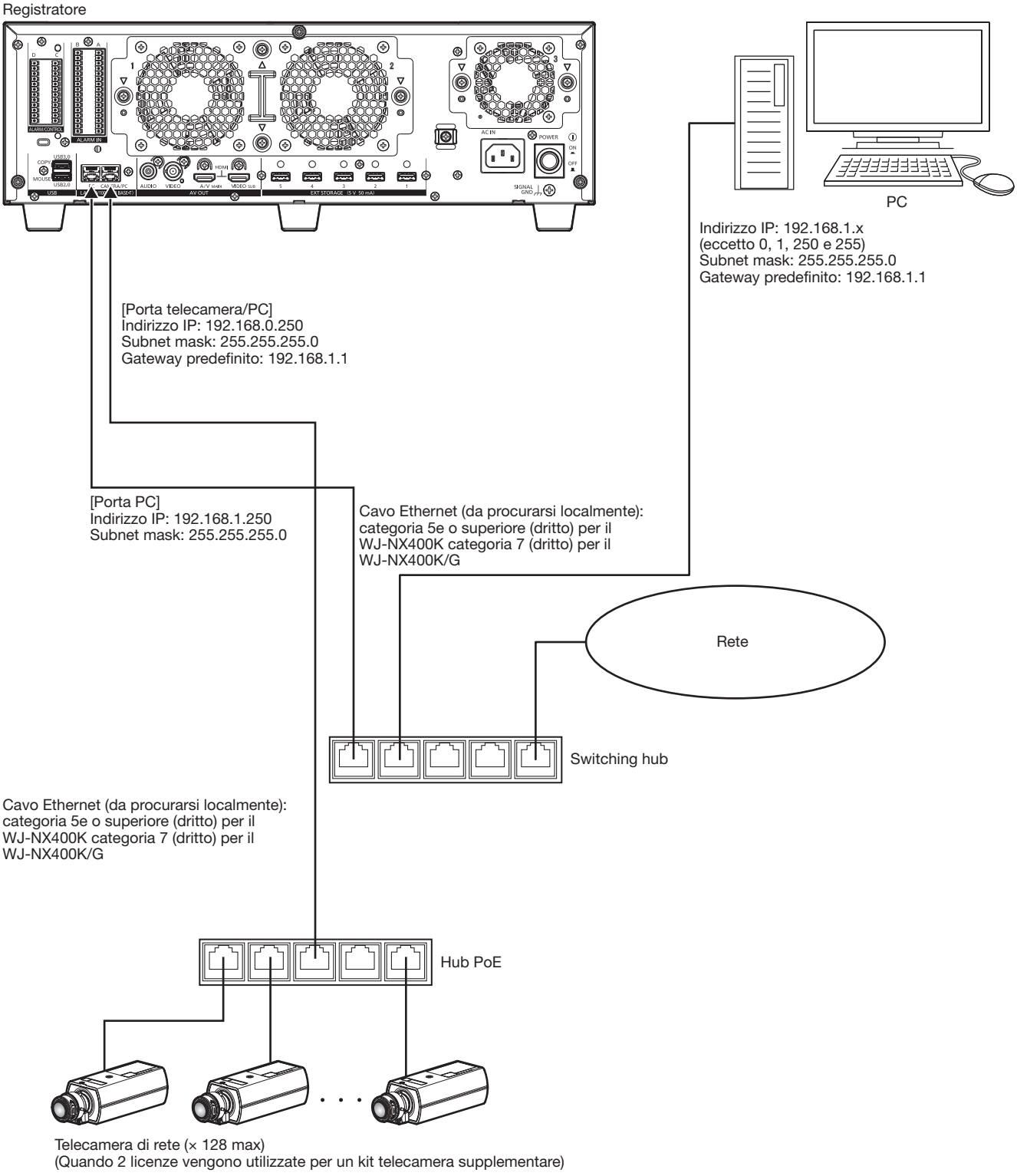

Nota:

- Le telecamere dovranno essere collegate alla porta telecamera/PC. Se la telecamera viene collegata alla porta PC, non verrà rilevata automaticamente.

Collegamento di unità di estensione

Si possono collegare fino a 5 unità di estensione (WJ-HXE400: optional) con un singolo registratore su disco di rete. Collegare il registratore e l'unità di estensione utilizzando il cavo di collegamento fornito con l'unità di estensione. Collegare le unità di estensione come mostrato nella seguente illustrazione. Far riferimento anche al manuale di istruzioni dell'unità di estensione.

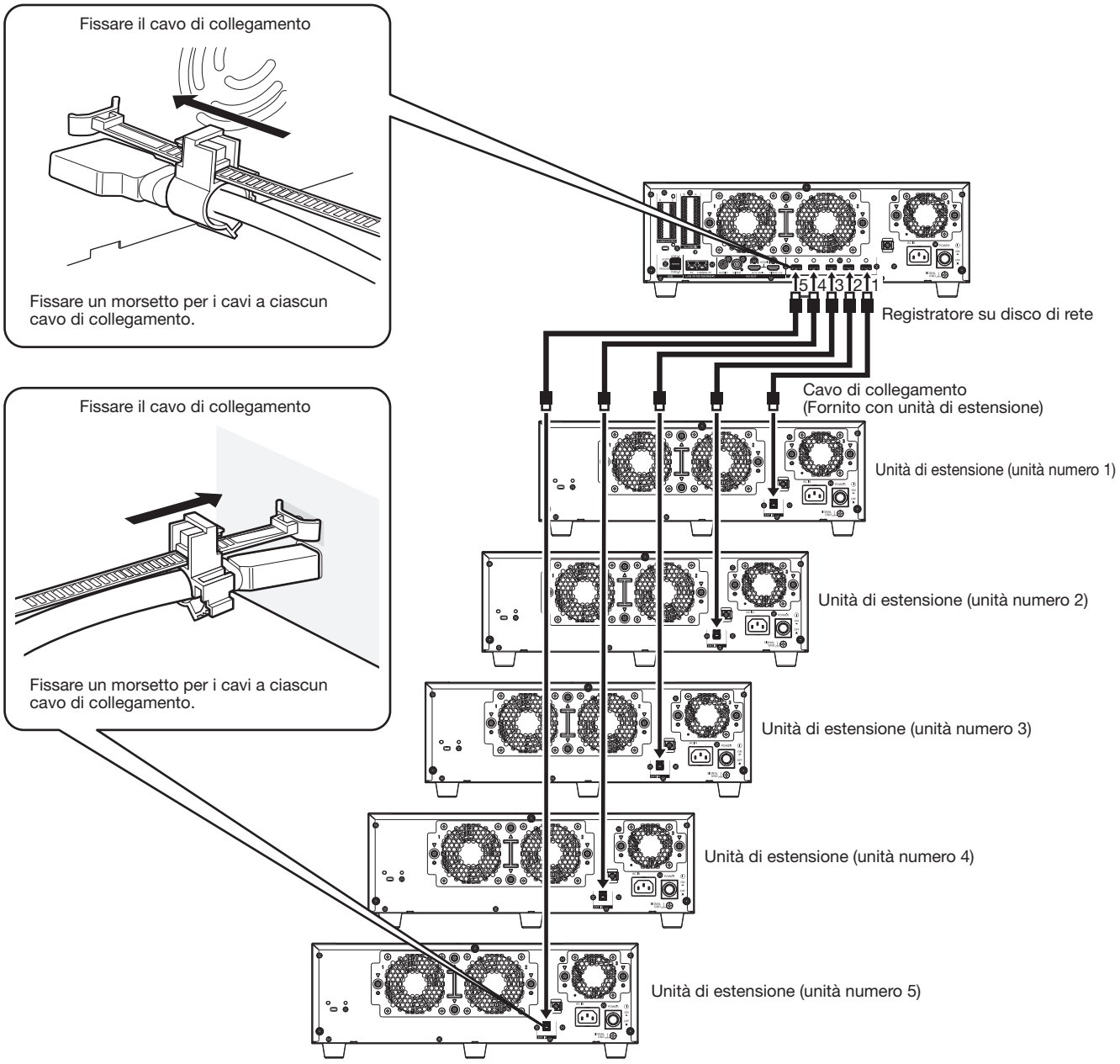

IMPORTANTE:

- Utilizzare soltanto il cavo di collegamento dedicato fornito con l'unità di estensione quando si collegano il registratore e l'unità di estensione.
- Fissare saldamente il cavo di collegamento utilizzando il morsetto per i cavi fornito con l'unità di estensione. Se il cavo non è collegato saldamente o se è scollegato, il sistema può diventare instabile o la registrazione può non riuscire.
  Fare riferimento al manuale di istruzioni delle unità di estensione per i dettagli su come adattare il morsetto per i cavi.
- Non arrotolare il cavo.

Come utilizzare i terminali di ALLARME/CONTROLLO

I connettori di ALLARME/CONTROLLO sul pannello posteriore vengono utilizzati quando si effettua un collegamento a un dispositivo esterno come un sensore che emette segnali di allarme o quando si installa un dispositivo di allarme esterno come un cicalino o un indicatore luminoso esterno.
Inserire il cavo non corazzato nel plug del terminale in dotazione da (12 pin) e successivamente montarlo sul connettore ALLARME/CONTROLLO sul pannello posteriore.
* Il cavo deve essere a filo singolo o intrecciato con AWG 26~16 e di lunghezza esposta di 9 mm.

Connettore di ALLARME/ CONTROLLO sul pannello posteriore

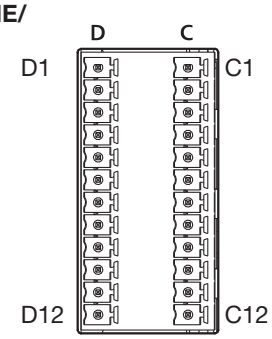

ALARM/CONTROL

Collegamenti del cavo

① Allentare la vite del terminale desiderato sul plug del terminale.

② Stringere la vite quando il cavo viene inserito completamente nel foro del terminale.

③ Montare il plug del terminale con il cavo collegato sul socket del connettore ALLARME/ CONTROLLO sul pannello posteriore.

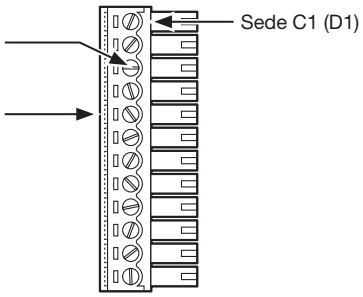

Plug del Terminale (12 pin)

Disposizione dei pin

No. del pin	Segnale	Operazione	Osservazioni
C1	Uscita dell'allarme 1	Il segnale di allarme verrà fornito al verificarsi di un evento	Uscita collettore aperta Massimo 24 V CC., massimo – 200 mA.
C2	Uscita dell'allarme 2	Il segnale di allarme verrà fornito al verificarsi di un evento	
C3	Uscita dell'allarme 3	Il segnale di allarme verrà fornito al verificarsi di un evento	
C4	Uscita dell'allarme 4	Il segnale di allarme verrà fornito al verificarsi di un evento	
C5	Ingresso/Uscita della regolazione dell'orario	Conformemente al segnale di ingresso proveniente dall'altro dispositivo, l'orario del registratore verrà adeguato all'ora basata sull'orario d'ingresso In aggiunta, il segnale è in uscita all'orario di impostazione del registratore e l'orario di qualsiasi altra apparecchiatura è adeguato all'orario del registratore	Ingresso: Ingresso a contatto in chiusura senza voltaggio Uscita: Uscita collettore aperta Massimo 24 V CC., massimo – 200 mA.
C6	1 ingresso/uscita preliminari	Queste sono per le future entrate e uscite, e non possono essere utilizzate	
C7	2 ingresso/uscita preliminari		
C8	3 ingresso/uscita preliminari		
C9	4 ingresso/uscita preliminari		
C10	Uscita +5 V	Uscita +5 V	+5 V±0,5 V, massimo 200 mA
C11	Messa a massa del segnale		
C12	Messa a massa del segnale		
D1	Ingresso di ripristino dell'allarme	Cancellazione della visualizzazione dell'allarme	Ingresso a contatto in chiusura senza voltaggio
D2	Ingresso della registrazione d'emergenza	Ingresso del segnale per l'avvio della registrazione d'emergenza	
D3	Ingresso della rivelazione dell'interruzione dell'erogazione dell'elettricità	Inizio dell'elaborazione per l'interruzione dell'erogazione dell'elettricità conformemente all'ingresso del segnale.	
D4	Ingresso di commutazione alla modalità di registrazione esterna	Commutazione della modalità di registrazione esterna attraverso l'ingresso del segnale	
D5	Uscita dell'errore di rete	Un segnale sarà emesso dopo l'individuazione di un link Ethernet disconnesso o dopo la scadenza dell'IP del DHCP	Uscita collettore aperta Massimo 24 V CC., massimo – 200 mA.
D6	Uscita dell'errore dell'HDD	Uscita del segnale in seguito alla rivelazione di un errore dell'HDD	
D7	Uscita dell'errore della telecamera	Uscita del segnale in seguito alla rivelazione di un errore della telecamera	
D8	Uscita dell'errore di registrazione	Uscita del segnale in seguito alla rivelazione di un errore di registrazione	
D9	Uscita dell'errore del registratore	Uscita del segnale in seguito alla rivelazione di un errore del registratore	

No. del pin	Segnale	Operazione	Osservazioni
D10	Uscita del termine dell'elaborazione per l'interruzione dell'erogazione dell'elettricità	Uscita del segnale al completamento dell'elaborazione per l'interruzione dell'erogazione dell'elettricità	Alto (ON) CC 5 V Basso (OFF) CC 0 V
D11	Messa a massa del segnale		
D12	Messa a massa del segnale		

* Far riferimento a "Riguardo alle voci del registro degli errori e del registro di rete" (☞ Manuale di istruzioni (PDF)) per ulteriori informazioni circa l'uscita di ciascun errore.

Esempio di collegamento per una registrazione d'emergenza

Quando l'interruttore esterno viene attivato, verrà avviata la registrazione d'emergenza.
Tempo di registrazione e velocità di registrazione per la registrazione d'emergenza differiscono a seconda delle impostazioni di "Registrazione d'emergenza" sul menu di configurazione. (Fare riferimento al Manuale di Istruzioni.)

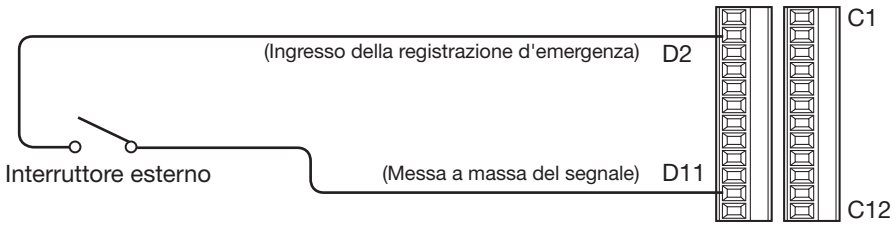

Esempio di collegamento per la commutazione alla registrazione esterna

Quando l'interruttore esterno viene attivato, verrà commutato il programma di registrazione e la registrazione avrà inizio.
Il programma di registrazione può essere impostato selezionando "Esterno" per "Calendario" di "Schedule" sul menu di configurazione. (Fare riferimento al Manuale di Istruzioni (PDF) per ulteriori informazioni.)

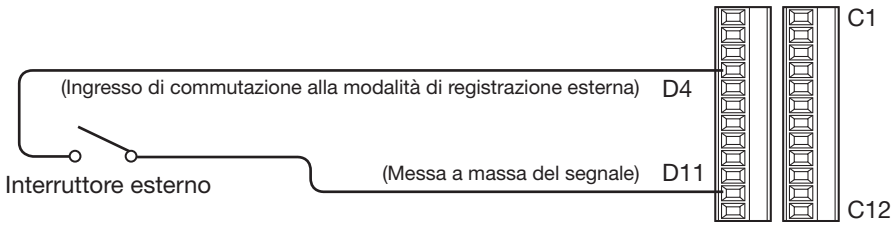

Esempio di collegamento 1 per la funzione di regolazione automatica dell'orario

Quando "Regolazione automatica dell'orario" disponibile su "Impostazioni data/ora" in "Data/Language" nel menu di configurazione è impostato su "Master".

"Uscita di regolazione dell'orario" diventa disponibile e l'orologio di questo registratore verrà applicato ad altri dispositivi.
Il segnale di uscita della regolazione dell'orario verrà fornito dal terminale C5 ad altri registratori all'orario impostato per "Ora di attivazione" di "Orario e data" in "Base" sul menù di configurazione.

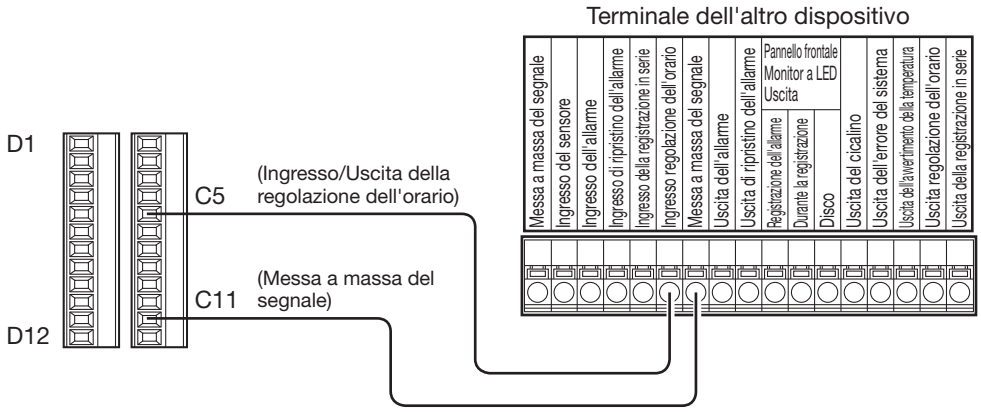

Esempio di collegamento 2 per la funzione di regolazione automatica dell'orario

Quando "Regolazione automatica dell'orario" disponibile su "Impostazioni data/ora" in "Data/Language" nel menu di configurazione è impostato su "Slave".

Quando l'uscita di un segnale da un altro dispositivo viene fornita dall'ingresso per la regolazione dell'orario (terminale C5) e la differenza d'orario fra il registratore e gli altri dispositivi è di 29 minuti o inferiore, l'orologio del registratore verrà impostato all'orario impostato per gli altri dispositivi.

Quando viene fornita un'uscita del segnale al registratore 29 minuti prima/dopo lo scoccare dell'ora, l'orologio del registratore verrà impostato sull'ora in punto (nn:00:00). ("nn" è l'ora.)

Esempio:

- Il segnale viene fornito alle 14:50:00 → Impostazione sulle 15:00:00
- L'ingresso del segnale viene fornito alle 15:28:45 → Impostazione sulle 15:00:00
- Il segnale viene fornito alle 15:29:30 → L'orario non verrà regolato.

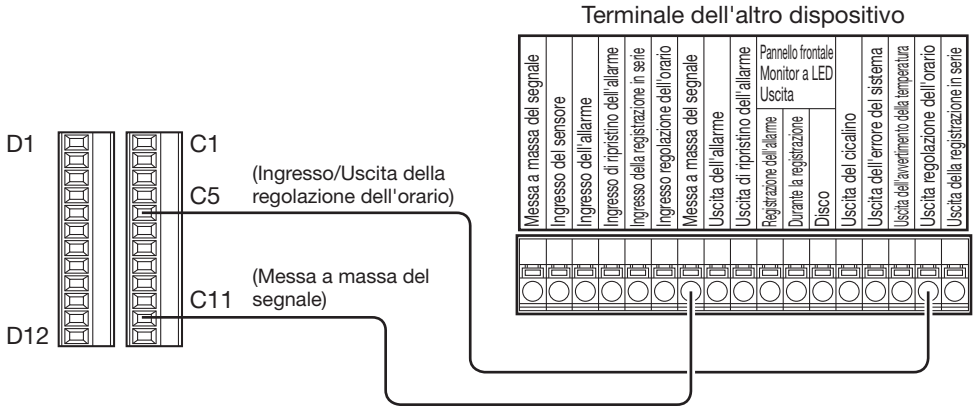

IMPORTANTE:

- Quando è selezionato "Slave", l'orologio non verrà regolato durante la registrazione degli eventi o la registrazione d'emergenza.

Esempio di collegamento dell'uscita di controllo

Quando un dispositivo d'allarme come un cicalino o un indicatore luminoso viene connesso, l'uscita del segnale dal terminale D5~9 può venire utilizzata per notificare lo stato facendo suonare il cicalino o accendendo l'indicatore luminoso.

Il seguente esempio è di un collegamento con l'uscita dell'errore dell'HDD (Terminale D6).

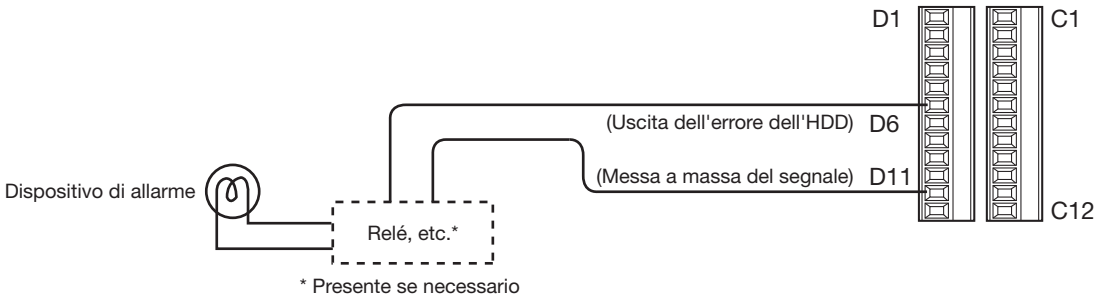

Collegamento con un sistema di alimentazione di continuità (UPS)

Questo è un esempio del collegamento con il sistema del gruppo di continuità (UPS) da installare per proteggersi da un'interruzione dell'erogazione dell'elettricità.
Quando viene fornito un segnale ai terminali di ingresso della rivelazione dell'interruzione dell'erogazione dell'elettricità dal gruppo di continuità (UPS), verrà avviata l'elaborazione interna (interruzione sicura della registrazione) per togliere l'alimentazione al registratore.
Dopo il completamento dell'elaborazione interna, il segnale sarà emesso dall'elaborazione interrotta e la fine di emissione per l'UPS e il registratore sarà pronto per essere spento.

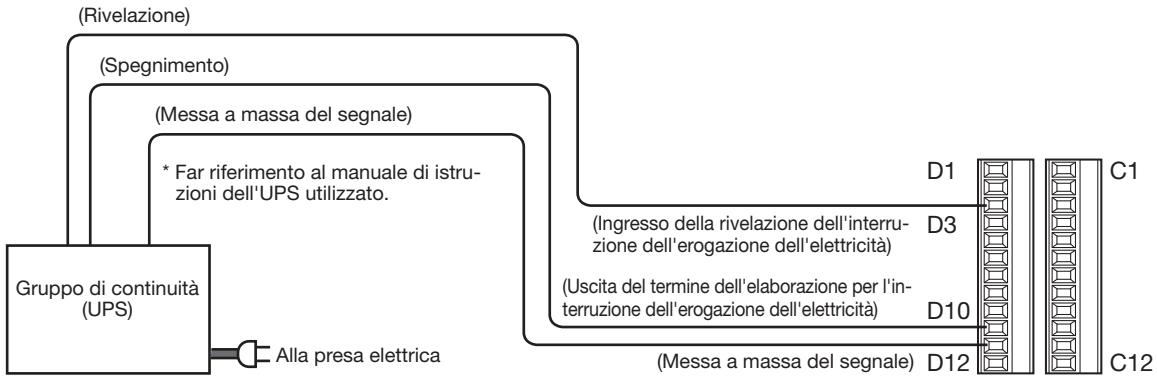

IMPORTANTE:

- Assicurarsi di utilizzare un UPS che fornisce un'uscita dell'onda di seno.
  Non utilizzare un UPS che fornisce un'onda quadra. Il registratore può danneggiarsi.

Come utilizzare i terminali ALLARME IN

Terminali ALLARME IN sul pannello posteriore sono utilizzati per collegare i dispositivi d'allarme come sensori, interruttori di porte, ecc. Inserire il cavo non corazzato nel plug del terminale in dotazione da (16 pin) e successivamente montarlo sul connettore ALLARME IN sul pannello posteriore.

* Il cavo deve essere a filo singolo o intrecciato con AWG 26~16 e di lunghezza esposta di 9 mm.
* Come legare i cavi dei connettori ALLARME/CONTROLLO e dei connettori ALLARME IN, e come fissarli con il morsetto per i cavi (fornite). Fare riferimento a "Controlli del Funzionamento Principale e le sue funzionalità" delle Informazioni Importanti per ulteriori informazioni.

Terminale ALLARME IN sul pannello posteriore

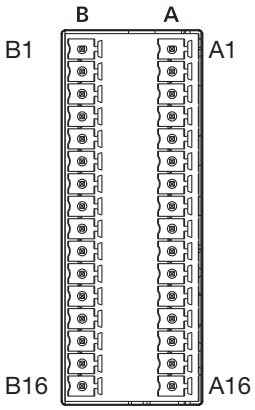

ALLARME IN

Collegamenti

① Allentare la vite del terminale desiderato sul plug del terminale.

② Stringere la vite quando il cavo viene inserito completamente nel foro del terminale.

③ Montare il plug del terminale con il cavo collegato sul socket del terminale in entrata dell'allarme sul pannello posteriore.

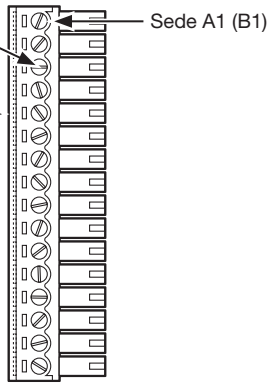

Plug del Terminale (16 pin)

Disposizione dei pin

No. del pin	Segnale	Operazione	Osservazioni
A1	Ingresso dell'allarme 1		
A2	Ingresso dell'allarme 2		
A3	Ingresso dell'allarme 3		
A4	Ingresso dell'allarme 4		
A5	Ingresso dell'allarme 5		
A6	Ingresso dell'allarme 6		
A7	Ingresso dell'allarme 7		
A8	Ingresso dell'allarme 8		
A9	Ingresso dell'allarme 9		
A10	Ingresso dell'allarme 10		
A11	Ingresso dell'allarme 11		
A12	Ingresso dell'allarme 12		
A13	Ingresso dell'allarme 13		
A14	Ingresso dell'allarme 14		
A15	Ingresso dell'allarme 15		
A16	Ingresso dell'allarme 16	L'azione in seguito ad un evento verrà eseguita conformemente alle impostazioni.	Ingresso a contatto in chiusura senza voltaggio
B1	Ingresso dell'allarme 17		
B2	Ingresso dell'allarme 18		
B3	Ingresso dell'allarme 19		
B4	Ingresso dell'allarme 20		
B5	Ingresso dell'allarme 21		
B6	Ingresso dell'allarme 22		
B7	Ingresso dell'allarme 23		
B8	Ingresso dell'allarme 24		
B9	Ingresso dell'allarme 25		
B10	Ingresso dell'allarme 26		
B11	Ingresso dell'allarme 27		
B12	Ingresso dell'allarme 28		
B13	Ingresso dell'allarme 29		
B14	Ingresso dell'allarme 30		
B15	Ingresso dell'allarme 31		
B16	Ingresso dell'allarme 32		

Collegamento dell'allarme esempio

Quando l'uscita di un segnale da un altro dispositivo viene fornita da 1 a 32 terminali di ingresso Allarme (pin nos.A1~A16, B1~B16), registrando oppure un'azione d'allarme sarà eseguita conformemente alle impostazioni. Quando è installato all'esterno un dispositivo di allarme quale un cicalino, una lampada, etc., collegarlo al terminale di uscita dell'allarme (pin n. C2).

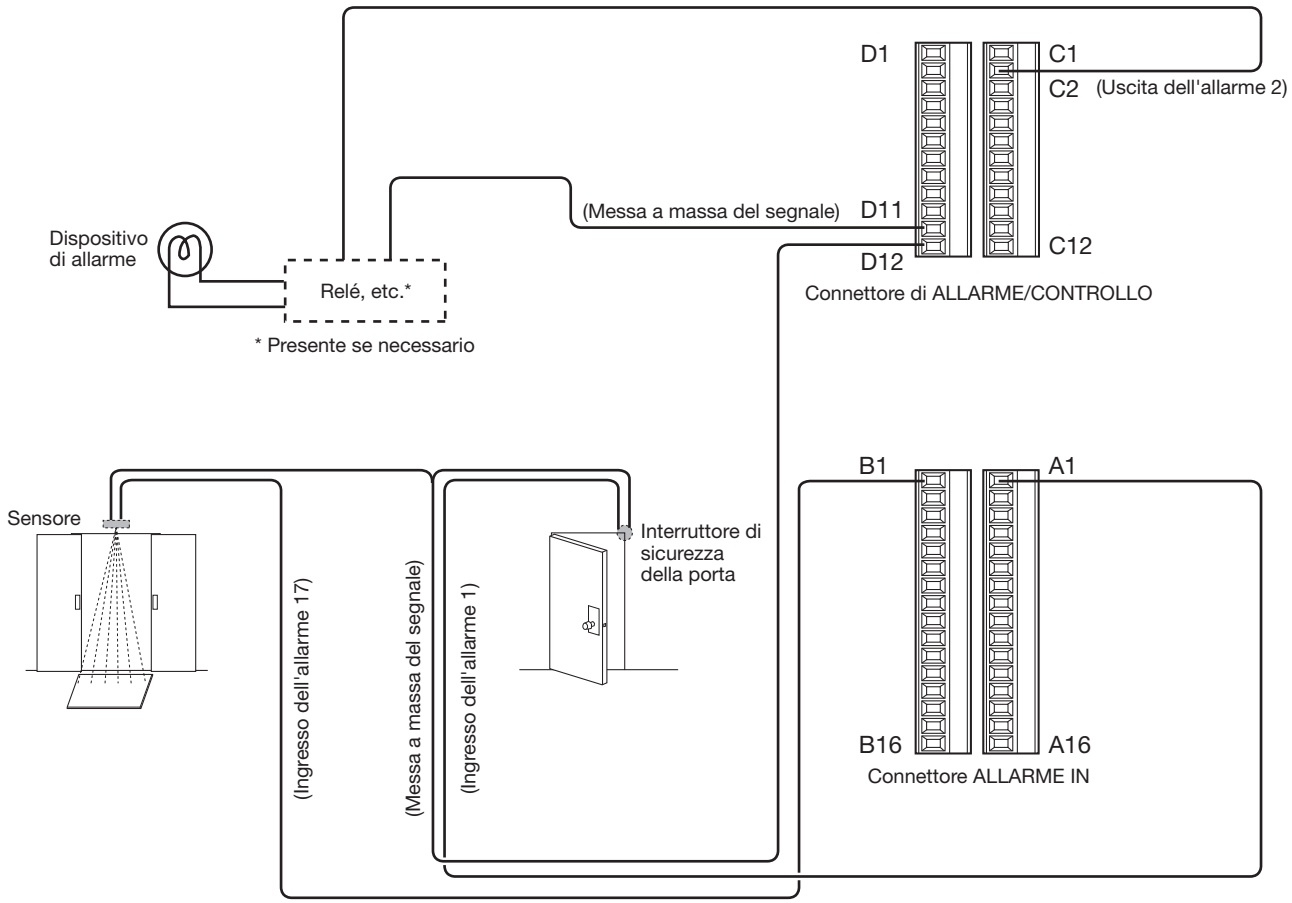

Tempi e polarità del connettore ALARM/CONTROL

Nome del terminale	Tempo di attività	Osservazioni
Ingresso dell'allarme	100 ms o superiore	N.O.: L active (basso attivo) N.O.: H active (alto attivo)
Ingresso di ripristino dell'allarme	100 ms o superiore	L active (basso attivo)
Ingresso della registrazione d'emergenza	100 ms o superiore	L active (basso attivo)
Ingresso della rivelazione dell'interruzione dell'erogazione dell'elettricità	5 sec o superiore	L active (basso attivo)
Ingresso di commutazione alla modalità di registrazione esterna	100 ms o superiore	L active (basso attivo)
Uscita dell'errore di rete	Al verificarsi di un allarme fino a quando è trascorso il periodo selezionato per "Durata dell'uscita dell'errore"*	L active (basso attivo)
Uscita dell'errore dell'HDD	Al verificarsi di un allarme fino a quando è trascorso il periodo selezionato per "Durata dell'uscita dell'errore"*	L active (basso attivo)
Uscita dell'errore della telecamera	Al verificarsi di un allarme fino a quando è trascorso il periodo selezionato per "Durata dell'uscita dell'errore"* o al ripristino della telecamera	L active (basso attivo)
Uscita dell'errore di registrazione	Al verificarsi di un allarme fino a quando è trascorso il periodo selezionato per "Durata dell'uscita dell'errore"*	L active (basso attivo)
Uscita dell'errore del registratore	Al verificarsi di un allarme fino a quando è trascorso il periodo selezionato per "Durata dell'uscita dell'errore"*	L active (basso attivo)
Uscita del termine dell'elaborazione per l'interruzione dell'erogazione dell'elettricità	10 sec o superiore	H active (alto attivo)
Uscita dell'allarme	Tempo impostato sul menu di configurazione	L active (basso attivo)
Ingresso/Uscita della regolazione dell'orario	Ingresso: 100 ms o superiore Uscita: Tempo impostato sul menu di configurazione	Ingresso/Uscita: L active (basso attivo)

* La durata dell'uscita dell'errore viene configurata sul menu "Configurazione avanzata" - pagina "Manutenzione" - "Configurazione sistema" del menu di configurazione. (☞ Manuale di istruzioni (PDF))

Nota:
- Durante "L active (basso attivo)", verrà implementata la logica quando il livello della tensione del segnale è basso.
- Durante "H active (alto attivo)", verrà implementata la logica quando il livello della tensione del segnale è alto.

4 Accendere i dispositivi

Accendere il registratore

Accendere il registratore. Quando si utilizza il registratore per la prima volta, registrare la licenza del registratore. (☞ Pagina 29)

IMPORTANTE:

- Quando si utilizzano unità di estensione, connettere tutte le unità di estensione per i cavi di alimentazione e accendere l'alimentazione di tutte le unità di estensione prima di accendere l'alimentazione del registratore.

Passaggio 1

Collegare il cavo di alimentazione fornito alla presa del cavo di alimentazione sul pannello posteriore del registratore e inserire la spina in una presa di corrente con il seguente valore nominale.

WJ-NX400K: 120 V CA, 60 Hz

WJ-NX400K/G: 220 V - 240 V CA, 50 Hz/60 Hz

→ L'indicatore [OPERATE] sul pannello frontale del registratore sarà acceso, il controllo del sistema si avvierà e la finestra di avvio sarà visualizzata sul monitor principale.

IMPORTANTE:

- Non spegnere mai il registratore durante l'avvio.
- Inserire completamente il cavo di alimentazione nel terminale di alimentazione in modo che non si allenti né esca.
- Fissare saldamente il cavo di alimentazione a 15-20 cm dalla spina con il morsetto del cavo di alimentazione fornito per evitare che il cavo si scolleghi.

Come usare il morsetto del cavo di alimentazione

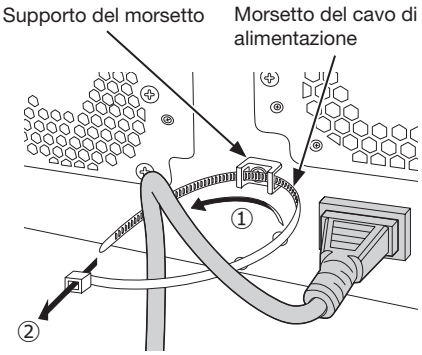

①Passare il morsetto del cavo di alimentazione attraverso il supporto del morsetto.

②Creare un anello con il morsetto del cavo di alimentazione come mostrato nell'illustrazione per stringere il cavo di alimentazione.

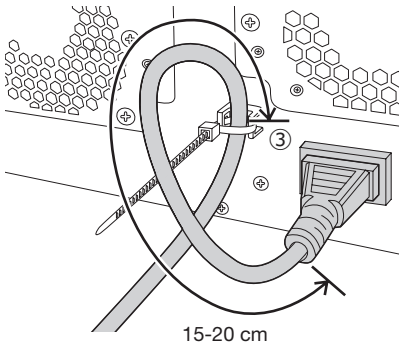

③Stringere il cavo di alimentazione a 15-20 cm dal connettore e fissarlo al supporto del morsetto.
Tagliare la parte non necessaria del morsetto del cavo di alimentazione secondo necessità.

Passaggio 2

La finestra della registrazione dell'amministratore viene visualizzata sul monitor principale.

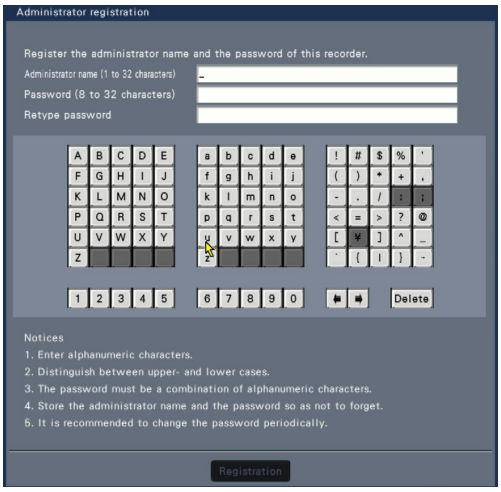

Inserire un amministratore, una password, e una conferma della password seguendo le istruzioni sullo schermo e premere [Register].

IMPORTANTE:

- Cambiare regolarmente la password.

Precauzioni sull'archiviazione del nome dell'amministratore e della password

Se si è dimenticato l'impostazione del nome dell'amministratore e la password, è necessario inizializzare* il registratore. Una volta che il registratore è inizializzato, tutte le impostazioni saranno cancellate. Tenere le informazioni relative al nome amministratore e la password in un luogo sicuro dove nessuno può vederle eccetto te.
* Rivolgersi al proprio rivenditore per l'inizializzazione.

Passaggio 3

Se non è ancora stata registrata la licenza del registratore, verrà visualizzato il messaggio con la richiesta di registrazione della "Registration Key" dopo il completamento del controllo del sistema e la registrazione dell'amministratore.

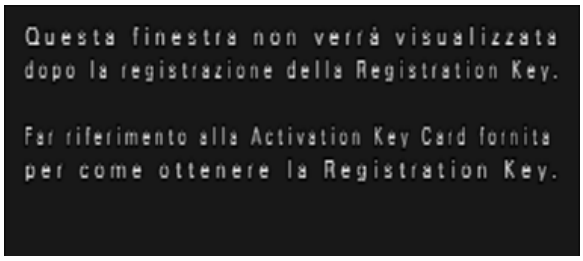

Se non è ancora stata registrata la "Registration Key" per il registratore, registrare la "Registration Key" seguendo le procedure a pagina 29.

Nota:

- Una volta registrata la "Registration Key" per il registratore, il messaggio con la richiesta di registrazione della "Registration Key" non verrà più visualizzato dalla volta successiva.

(Quando si spegne l'alimentazione del registratore)

Procedere come segue per spegnere il prodotto.

IMPORTANTE:

- Quando si utilizzano le unità di estensione, spegnere l'alimentazione del registratore prima dello spegnimento delle unità di estensione.

Passaggio 1

Durante la registrazione, impostare "Modalità di registrazione" nella scheda [Configurazione avanzata] sulla pagina "REC/Evento" in [Configurazione di base] dal menu Configurazione su "Off" per interrompere tutte le registrazioni. (☞ Manuale di istruzioni (PDF))

Passaggio 2

Premere il pulsante dell'alimentazione dopo aver confermato che l'indicatore [Recording] è spento.

→ L'indicatore [OPERATE] nel pannello frontale del registratore si spegnerà.

IMPORTANTE:

- Rimuovere la spina dalla presa se non si utilizza il registratore per un lungo periodo.

Nota:

- Accertarsi di eseguire l'operazione per avviare la registrazione (selezionare "On" per "Modalità di registrazione") dopo aver riacceso il registratore.

5 Registrazione della licenza (Registration Key)

Al primo utilizzo del registratore, quando si usa la funzione protetta o per aumentare il numero di telecamere da collegare, è necessario registrare la licenza del registratore (Registration Key).

IMPORTANTE:

- Nei casi seguenti, il registratore deve essere riavviato cliccando il pulsante [Riavvia]. La licenza non entrerà in vigore finché non viene riavviato il registratore.
  - Quando si registra la Registration Key del registratore
  - Quando la licenza del kit della telecamera supplementare viene aggiunta
- Le telecamere aggiunte dovranno essere registrate su "Avvio facile" (☞ Pagina 35) o sulla scheda "Registrazione della telecamera". Tutti i valori delle impostazioni sono quelli predefiniti. Configurare ciascuna impostazione secondo le proprie esigenze.

Passaggio 1

Ottenere la "Registration Key" per il registratore seguendo le istruzioni sulla "Activation Key Card" fornita.

Per aggiungere telecamere, procurarsi il numero di Registration Key della licenza supplementare del kit per telecamera aggiuntiva (optional). Per usare la funzione protetta, procurarsi il numero di Registration Key della licenza supplementare del Kit di Comunicazione Protetta (optional).
Far riferimento alla "Activation Key Card" per ulteriori informazioni.

Passaggio 2

Avviare il registratore. (☞ Pagina 27)

→ Una volta completato il controllo del sistema, la schermata operativa verrà visualizzata sul monitor principale.

Passaggio 3

Cliccare il pulsante [Configurazione].

→ Verrà visualizzato il menu di configurazione.

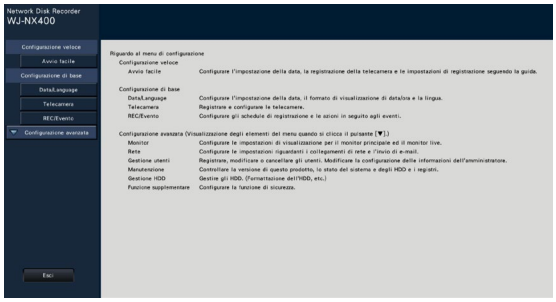

Passaggio 4

Cliccare [Configurazione avanzata] - [Manutenzione] - scheda [Gestione sistema] sul menu di configurazione.

→ Verrà visualizzata la pagina "Gestione sistema".

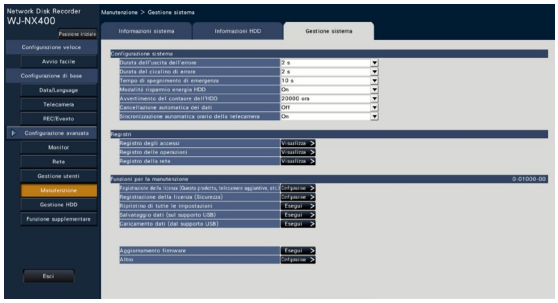

5 Registrazione della licenza (Registration Key) (continua)

Passaggio 5

Cliccare il pulsante [Configurazione >] di [Registrazione della licenza (Questo prodotto, telecamere aggiuntive, etc.)].

→ Verrà visualizzata la finestra di registrazione.

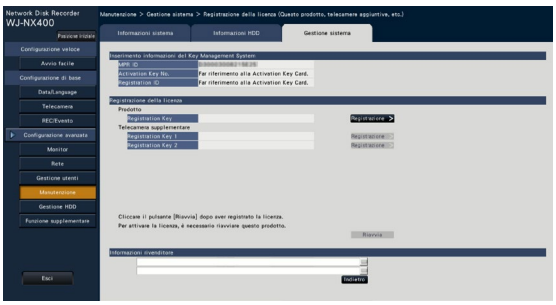

Passaggio 6

Cliccare il pulsante [Registrazione >] di "Prodotto" - "Registration Key".

→ Verrà visualizzata la finestra "Inserimento della Registration key".

Passaggio 7

Inserire la "Registration key" per il registratore nel campo "Registration key" utilizzando la tastiera su schermo e cliccare il pulsante [Registrazione].

→ La finestra "Inserimento della Registration key" ritornerà alla finestra di registrazione.

Nota:

- Se venisse visualizzato un messaggio di errore, inserire nuovamente la "Registration Key" idonea nel campo di inserimento.

Passaggio 8

Per aumentare il numero di telecamere collegate, inserire il Registration Key della licenza della telecamera supplementare ottenuto nel passaggio 1 nei campi "Registration Key 1-2" sotto a "Telecamera supplementare" sulla pagina "Registrazione della licenza" illustrata nel passaggio 5.
Per usare la funzione protetta, cliccare il pulsante [Configurazione >] di [Registrazione della licenza (Sicurezza)] nella schermata di gestione del sistema mostrata nel passaggio 4, quindi inserire il Registration key della licenza di comunicazione protetta ottenuto nel passaggio 1 nei campi "Registration Key 1-128" sotto a "Comunicazione protetta" sulla pagina "Registrazione della licenza".
Le operazioni sono uguali a quelle dei Passaggi 6 e 7.

Nota:

- Registrare prima la registration key per il registratore, e successivamente per la telecamera supplementare e per le licenze per la comunicazione protetta.

Passaggio 9

Cliccare il pulsante [Riavvia] sulla finestra di registrazione per registrare la licenza.

→ Il registratore verrà riavviato e ciascuna licenza entrerà in vigore.

6 Assemblare l'unità HDD

Per installare un'unità a disco rigido nel registratore, è necessario assemblare un'unità HDD (inserire l'unità a disco rigido nel contenitore per HDD).
L'unità HDD è progettata per installare/rimuovere facilmente l'unità a disco rigido nel/dal registratore.
Rivolgersi al proprio rivenditore per l'acquisto, installazione e sostituzione delle unità a disco rigido.

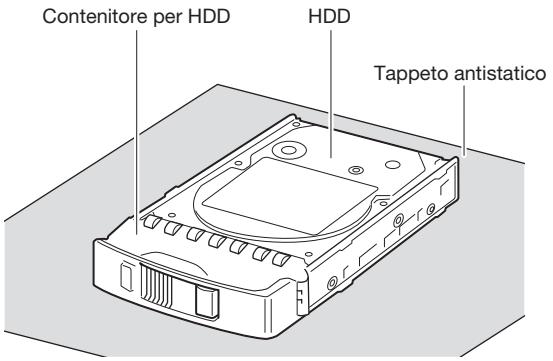

IMPORTANTE:

- Le unità a disco rigido sono dispositivi di precisione. Prima di installare le unità a disco rigido, leggere la sezione "Unità a disco rigido" di "Precauzioni" in "Informazioni importanti" unitamente a quanto segue.
  - Prima di toccare un'unità a disco rigido, rilasciare l'elettricità statica dal proprio corpo utilizzando una cinghia antistatica con scarica a terra, etc.
    Anche dopo aver rilasciato l'elettricità statica, tenere l'unità a disco rigido sui lati quando la si trasporta.
    Per prevenire danni causati dall'elettricità statica all'unità a disco rigido, non toccare la scheda dei circuiti ed i connettori dell'unità a disco rigido.
  - Utilizzare un tappeto antistatico e una cinghia antistatica con scarica a terra quando si installano/sostituiscono le unità a disco rigido.
  - Quando si installano le unità a disco rigido, utilizzare un avvitatore elettrico a bassa coppia di torsione o un cacciavite dinamometrico per avvitare le viti con la coppia di torsione specificata.

Passaggio 1

Fissare entrambi i lati dell'unità a disco rigido con il contenitore per HDD dedicato utilizzando le 4 viti per l'installazione del contenitore per HDD fornite.
Coppia di torsione per le viti: 0,49 N·m (utilizzare un avvitatore elettrico a bassa coppia di torsione o un cacciavite dinamometrico)

Viti di fissaggio dell'HDD per il contenitore per HDD

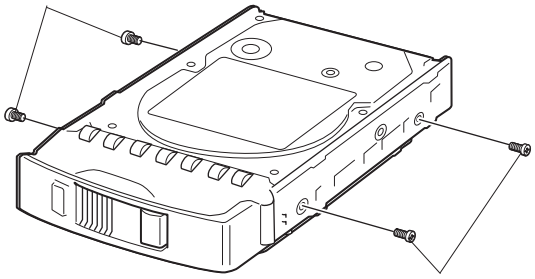

Viti di fissaggio dell'HDD per il contenitore per HDD

Passaggio 2

Fissare la parte inferiore dell'unità a disco rigido con il contenitore per HDD utilizzando le 2 viti per l'installazione del contenitore per HDD fornite.
Coppia di torsione per le viti: 0,49 N·m (utilizzare un avvitatore elettrico a bassa coppia di torsione o un cacciavite dinamometrico)

IMPORTANTE:

- Per utilizzare 5TB, 6TB o una capacità maggiore dell'HDD in futuro con il contenitore per HDD, si prega di non fissare due delle viti fornite nella parte inferiore. Questo perché la lunghezza della vite è maggiore rispetto alla profondità del foro filettato dell'HDD.

Viti di fissaggio dell'HDD per il contenitore per HDD

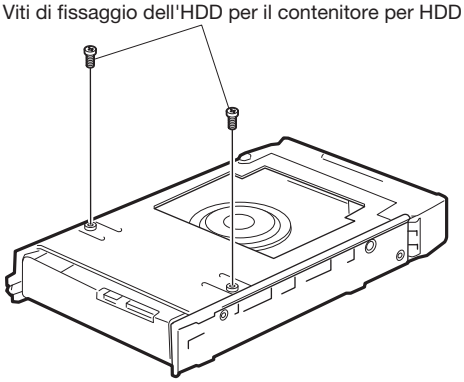

7 Installazione dell'unità HDD

Installare l'unità HDD nel registratore

Le illustrazioni di questa pagina sono schematiche. I dettagli relativi alla forma vengono omessi.
È possibile installare l'unità HDD senza interrompere il funzionamento (tranne quando è attiva la modalità RAID1/RAID5/RAID6).

Passaggio 1

Dopo aver inserito la chiave (fornita) nella serratura a chiave sul coperchio anteriore, spingere e girarla verso destra per aprire il coperchio anteriore.

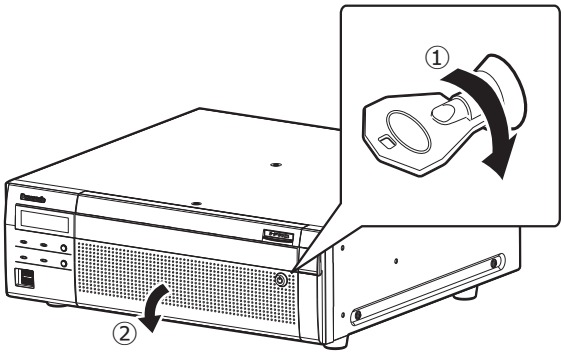

Passaggio 2

Rimuovere la staffa di fissaggio dell'unità HDD.

① Rimuovere la vite.
② Fare scorrere fuori dal proprio alloggiamento la staffa di fissaggio dell'unità HDD e rimuoverla.

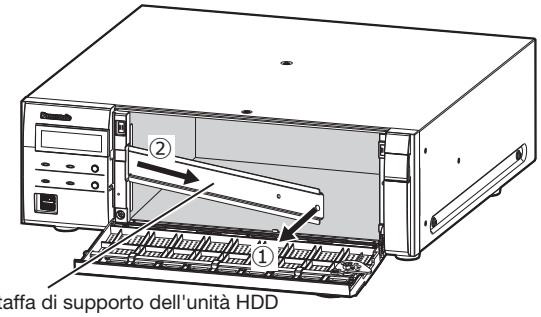

- Tenere la vite rimossa e la staffa di fissaggio dell'unità HDD in un luogo appropriato.

Passaggio 3

Inserire le unità HDD negli slot per HDD in ordine partendo da HDD1.

① Sollevare la leva sull'unità HDD mentre si tiene premuta la manopola di rimozione e quindi inserire fino in fondo l'unità HDD nello slot per HDD.
Inserire l'unità HDD facendo attenzione, senza urtare niente (e senza urtare le unità HDD che sono già inserite).
② Spingere saldamente la parte superiore della leva finché non raggiunge la sezione sporgente sulla parte posteriore della sommità della slot del disco, quindi abbassare la leva.
③ La manopola di rimozione raggiunge la posizione e fa un "clic" quando si abbassa la leva.

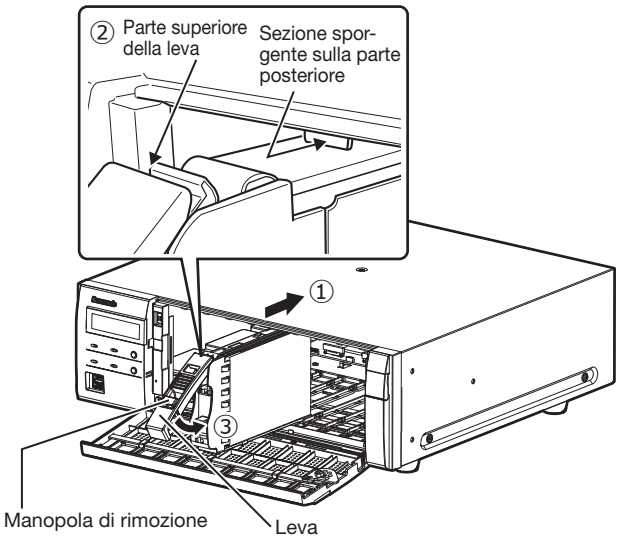

IMPORTANTE:

- Inserire le unità HDD partendo dallo slot numero 1.
- Quando si installa l'unità HDD, fare attenzione a non pizzicare le dita con la leva.

④ L'LCD mostra quanto segue.

```
MAIN−y
NEW HDD DETECT
```

* y è il numero di uno slot

- Se l'unità a disco rigido inserita è formattata, verrà riconosciuta come unità a disco rigido da utilizzare esclusivamente per la riproduzione.
  In questo caso, gli indicatori [STS] (stato HDD) sul pannello frontale dell'unità HDD lampeggeranno di colore verde. Inizializzare l'HDD seguendo le istruzioni "Inizializzare l'unità HDD" (☞ Pagina 34) quando si utilizza questo come un mezzo di registrazione.
- Se l'unità HDD non è identificata, confermare che l'unità HDD è stata inserita completamente nello slot HDD.

Installare l'unità HDD nell'unità di estensione

Installare le unità HDD nell'unità di estensione così come nel registratore.

Le illustrazioni di questa pagina sono schematiche. I dettagli relativi alla forma vengono omessi.

È possibile installare l'unità HDD senza interrompere il funzionamento (tranne quando è attiva la modalità RAID1/RAID5/RAID6). Collegare un numero pari di HDD se si intende utilizzare in modalità RAID1, collegare tre o più HDD se si intende utilizzare in modalità RAID5 e collegare quattro o più HDD se si intende utilizzare in modalità RAID6. Successivamente collegare l'unità di estensione al registratore, accendere prima l'unità di estensione e poi il registratore.

Passaggio 1

Dopo aver inserito la chiave (fornita) nella serratura a chiave sul coperchio anteriore, spingere e girarla verso destra per aprire il coperchio anteriore.

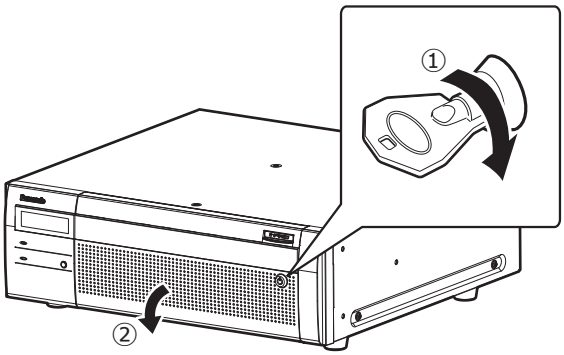

Passaggio 2

Rimuovere la staffa di fissaggio dell'unità HDD.

① Rimuovere la vite.

② Fare scorrere fuori dal proprio alloggiamento la staffa di fissaggio dell'unità HDD e rimuoverla.

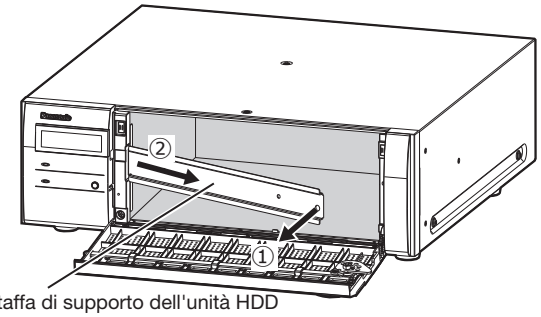

Staffa di supporto dell'unità HDD

- Tenere la vite rimossa e la staffa di fissaggio dell'unità HDD in un luogo appropriato.

Passaggio 3

Inserire l'unità HDD nello slot del disco di estensione dell'unità adeguando il numero dell'HDD sullo slot HDD.

① Sollevare la leva sull'unità HDD mentre si tiene premuta la manopola di rimozione e quindi inserire fino in fondo l'unità HDD nello slot per HDD.
Inserire l'unità HDD facendo attenzione, senza urtare niente (e senza urtare le unità HDD che sono già inserite).

② Spingere saldamente la parte superiore della leva finché non raggiunge la sezione sporgente sulla parte posteriore della sommità della slot del disco, quindi abbassare la leva.

③ La manopola di rimozione raggiunge la posizione e fa un "clic" quando si abbassa la leva.

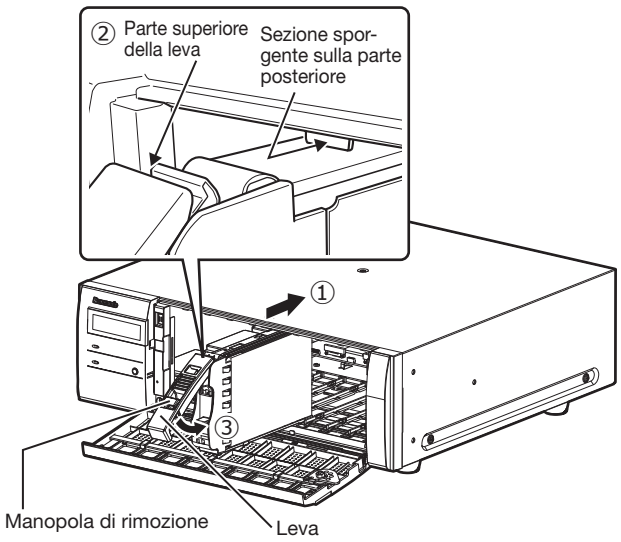

IMPORTANTE:

- Inserire le unità HDD partendo dallo slot numero 1.
- Quando si installa l'unità HDD, fare attenzione a non pizzicare le dita con la leva.

④ L'LCD di NX400 mostra quanto segue.

```
EXTx−y
NEW HDD DETECT
```

* × è un numero di estensione dell'unità
y è uno numero di slot nell'unità di estensione

- Se l'unità a disco rigido inserita è formattata, verrà riconosciuta come unità a disco rigido da utilizzare esclusivamente per la riproduzione.
In questo caso, gli indicatori [STS] (stato HDD) sul pannello frontale dell'unità HDD lampeggeranno di colore verde. Inizializzare l'HDD seguendo le istruzioni "Inizializzare l'unità HDD" (☞ Pagina 34) quando si utilizza questo come un mezzo di registrazione.
- Se l'unità HDD non è identificata, confermare che l'unità HDD è stata inserita completamente nello slot HDD.

Inizializzare l'unità HDD

Aprire la pagina "Gestione HDD" dalla schermata delle impostazioni e formattare l'HDD.

Passaggio 1

Cliccare il pulsante [Gestione HDD] del menu di configurazione - menu "Configurazione avanzata".

→ Verrà visualizzata la finestra con i campi di inserimento del nome dell'amministratore e della password. La finestra visualizzerà anche quando un utente ha già effettuato il login come amministratore.

Passaggio 2

Inserire il "Nome dell'amministratore" e la "Password" registrata a pagina 28 e successivamente premere il pulsante [OK].

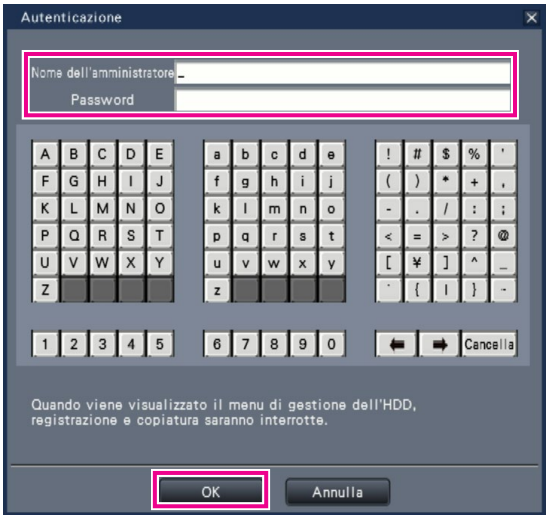

→ Verrà visualizzata la pagina "Gestione HDD".

Passaggio 3

Confermare che l'HDD collegato è visualizzato sulla pagina "Gestione HDD".

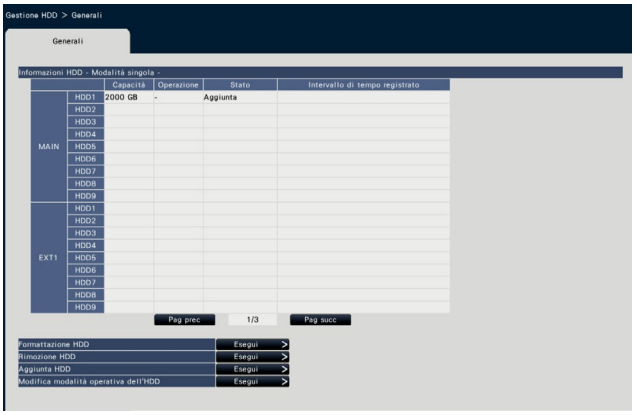

Passaggio 4

Cliccare su "Esegui" vicino a "Formattazione HDD" sulla pagina "Gestione HDD".

→ La schermata del formato HHD è visualizzata.

Passaggio 5

Selezionare le unità a disco rigido da formattare nel campo "Formatta" e cliccare il pulsante [Avvia].

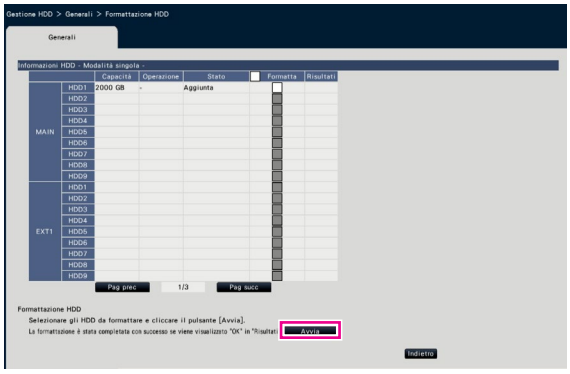

→ La schermata di controllo del formato è visualizzata.

Passaggio 6

Cliccare il pulsante [OK] nella schermata di controllo del formato. Quando viene visualizzato "OK" nel campo "Risultati" della schermata del formato HDD, cliccare il pulsante [Indietro].

Quando viene visualizzato "Errore", formattare nuovamente le unità a disco rigido.

Cliccare il pulsante [Operazione] per ritornare dalla pagina "Gestione HDD" alla schermata operativa.

8 Configurazione delle impostazioni minime [Avvio facile]

Sul menu di configurazione - menu "Configurazione veloce" - "Avvio facile", si possono configurare le impostazioni minime necessarie per utilizzare il registratore, quali ora e data, registrazione delle telecamere, registrazione.
Innanzitutto, configurare le impostazioni minime su "Avvio facile" e, per configurare le impostazioni più avanzate, andare su ciascuna pagina di configurazione.

Impostazioni disponibili su "Avvio facile"

- Data e ora del registratore
- Registrazione della telecamera
- Modifica dell'ordinamento dei numeri delle telecamere registrate
- Frame rate e qualità dell'immagine della registrazione

* Le altre impostazioni rimarranno alla regolazione predefinita o saranno conformate alle impostazioni della telecamera.
* Per applicare 25, 50 o 60 ips per il frame rate di registrazione, configurare sulle configurazioni di registrazione avanzate (per ogni telecamera) sulla tabella di "configurazione di registrazione" sotto "REC/evento" della "Configurazione di base" ma non su "Avvio facile".
* Per ripristinare l'orario, non utilizzare "Avvio facile", bensì andare al menu "Configurazione di base" - pagina "Data/Language".

Passaggio 1

Cliccare il pulsante [Avvio facile] sulla schermata principale del menu di configurazione.
Far riferimento a "Operazioni di base" (☞ Pagina 7) per come visualizzare il menu di configurazione.

→ Verrà visualizzato il menu di configurazione di data e ora.

Passaggio 2

Impostare data e ora.

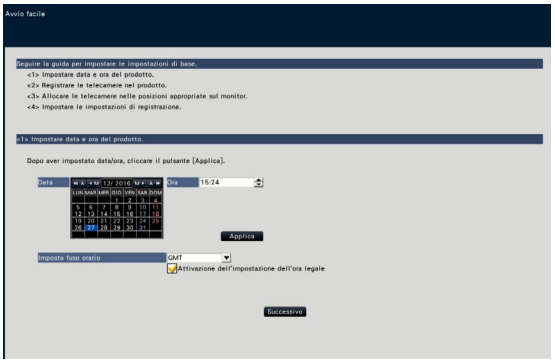

[Data]

Impostare la data corrente. Selezionare anno, mese e giorno dal calendario.
Pulsante [<<A]/[A>>]: Seleziona l'anno precedente o successivo.
Pulsante [<M]/[M>]: Seleziona il mese precedente o successivo.

[Ora]

Impostare l'orario corrente.

Passaggio 3

Cliccare il pulsante [Applica] dopo aver impostato la data e l'ora.
→ I secondi saranno impostati su "00".

[Imposta fuso orario]
Selezionare il proprio fuso orario.
GMT-12:00 - GMT+13:00
Regolazione predefinita: GMT-5:00 (WJ-NV400K)
GMT (WJ-NV400K/G)
Spuntando la casella di opzione [Attivazione dell'impostazione dell'ora legale] verrà attivata l'ora legale.

Passaggio 4

Cliccare il pulsante [Successivo].
→ Si apre la finestra di registrazione delle telecamere.

Nota:
- Per utilizzare l'indirizzo IP delle telecamere collegate, fare riferimento a "Rilevamento delle telecamere per la registrazione [Rileva telecamere]" (☞ Manuale di Istruzioni (PDF)) invece di "Avvio facile".
- Prima delle impostazioni, registrare le telecamere nella rete. Soltanto le telecamere aggiunte mediante la registrazione della licenza verranno rilevate, nonostante siano collegate più telecamere rispetto al numero di licenze registrate.
  Si consiglia di scollegare le telecamere non necessarie.
- Le telecamere dovranno essere collegate alla porta telecamera/PC.
  Le telecamere non verranno rilevate se sono collegate alla porta PC.

Passaggio 5

Registrare le telecamere collegate al registratore.

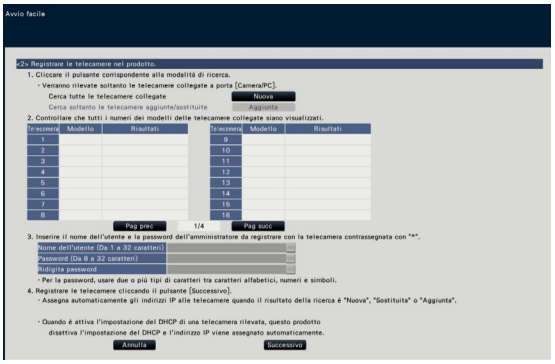

Pulsante [Nuova]

Solitamente si utilizzano senza telecamera registrata nel registratore.
Rileva tutte le telecamere collegate.
Verranno visualizzati i modelli ed i risultati delle telecamere rilevate.
Accertarsi che i numeri dei modelli di tutte le telecamere collegate siano visualizzati.

Pulsante [Aggiunta]

In genere si utilizza per telecamere aggiuntive o sostitutive durante il funzionamento.
Rileva soltanto le telecamere aggiunte o sostituite.
Verranno visualizzati i modelli ed i risultati delle telecamere rilevate.
Accertarsi che i numeri dei modelli di tutte le telecamere aggiunte o sostituite siano visualizzati.

IMPORTANTE:

- Quando le telecamere sono in uso, cliccando il pulsante [Nuova] il sistema può sovrascrivere le informazioni registrate e assegnare nuovi indirizzi IP a tutte le telecamere collegate (incluse le telecamere attualmente in uso).
- Le nuove telecamere aggiunte dopo l'avvio dell'operazione verranno registrate con le impostazioni predefinite. Per conformare le impostazioni a quelle delle telecamere registrate, eseguire le impostazioni per le telecamere aggiunte.
- Per il codificatore video (WJ-GXE500), verrà rilevata soltanto la telecamera collegata a CH1. I canali da CH2 a CH4 devono essere registrati dal menu di configurazione.

[Telecamera]

Dopo la registrazione della licenza (☞ Pagina 29), è possibile collegare 64, 96 o 128 telecamere.

[Modello]

Quando si utilizzano telecamere Panasonic, verranno visualizzati i numeri dei modelli.

[Risultati]

Nuova: Visualizzato quando viene collegata una nuova telecamera al registratore.
Sostituita: Visualizzato quando la telecamera è stata sostituita con un'altra.
Aggiunta: Visualizzato quando il collegamento della telecamera viene aggiunto al registratore.
Registrata: Visualizzato quando la telecamera è già stata registrata.
Persa: Visualizzato quando la telecamera registrata non viene rilevata.
Vuoto: Non viene rilevata alcuna telecamera.
*: Amministratore non registrato

Nota:

- Se viene visualizzato "Persa" o la colonna viene lasciata vuota, controllare se la telecamera è accesa e assicurarsi che i cavi siano collegati correttamente.

Passaggio 6

Inserire user name e la password per registrare per una telecamera con "*" nei risultati.

Passaggio 7

Cliccare il pulsante [Successivo].

→ Verranno assegnati gli indirizzi IP alle nuove telecamere collegate, sostituite o aggiunte e le immagini dalla telecamera verranno visualizzate sulla schermata operativa.

Nota:

- Su "Avvio facile" è impossibile registrare la telecamera in un network diverso attraverso lo stesso router.
- Per incrementare la sicurezza, non sarà più possibile cambiare l'indirizzo IP della telecamera una volta trascorsi 20 minuti da quando è stata accesa.
  Eseguire il rilevamento della telecamera entro 20 minuti, oppure spegnere la telecamera e riaccenderla se sono passati più di 20 minuti. Far riferimento al manuale di istruzioni della telecamera per ulteriori informazioni.
  Una volta trascorsi 20 minuti dopo l'accensione della telecamera, può essere rilevato "ONVIF" a seconda dei modelli delle telecamere Panasonic. In tal caso, spegnere la telecamera e riaccenderla per eseguire il rilevamento della telecamera.
- Quando è selezionato "On" per l'impostazione "DHCP" delle telecamere rilevate, il registratore cambierà forzatamente l'impostazione su "Off" per assegnare gli indirizzi IP automaticamente.
- Quando si clicca il pulsante [Annulla], verrà visualizzata la schermata principale di "Avvio facile" (il menu per impostare data e ora) senza applicare il risultato della rivelazione delle telecamere.

Passaggio 8

Se si desidera cambiare i numeri delle telecamere registrate, è possibile modificare l'ordine dei numeri delle telecamere.

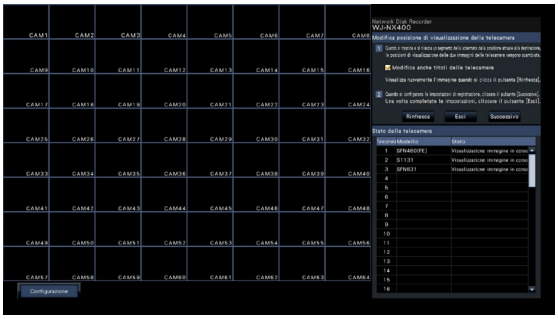

Le immagini dalla telecamera verranno visualizzate sul monitor a partire dall'angolo superiore sinistro verso destra in ordine di numero della telecamera (1, 2 ... 64).
Per scambiare i numeri delle telecamere, trascinare l'immagine della telecamera da spostare con il mouse e rilasciarla nella posizione desiderata.
Se si devono scambiare anche i titoli delle telecamere, spuntare la casella di opzione "Modifica anche titoli delle telecamere".

[Stato della telecamera]

I numeri dei modelli e lo stato di ciascuna telecamera verrà visualizzato sotto forma di lista.

Visualizzazione immagine in corso: Visualizza le immagini dalla telecamera utilizzando l'indirizzo IP appena registrato o che è già stato registrato.

Modifica indirizzo IP in corso: Si stanno acquisendo immagini da una telecamera il cui indirizzo IP è stato modificato.

Non rilevabile: Impossibile acquisire immagini dalla telecamera.

Errore di autenticazione: Errore nell'autenticazione per visualizzare immagini dalla telecamera.

IMPORTANTE:

- Se viene visualizzato "Non rilevabile", controllare i collegamenti della telecamera e ritentare la registrazione della telecamera.
- Se viene visualizzato "Errore di autenticazione", inizializzare la telecamera e ritentare la registrazione della telecamera facendo riferimento al manuale di istruzioni della telecamera.
- Se la telecamera registrata non viene rilevata correttamente o se si desidera cambiare le impostazioni della telecamera, modificare le informazioni registrate sul menu "Configurazione di base" - pagina "Telecamera" - scheda "Registrazione della telecamera".
  (☞ Manuale di istruzioni (PDF))

Pulsante [Rinfresca]

Acquisire l'immagine della telecamera più recente dopo aver scambiato le telecamere.

Pulsante [Esci]

Esce dal menu di configurazione e ritorna alla schermata principale del menu di configurazione.

Pulsante [Successivo]

Procede con le impostazioni per la registrazione.

Passaggio 9

Eseguire le impostazioni per la registrazione. Se le impostazioni vengono eseguite su "Avvio facile", le impostazioni verranno applicate a tutte le telecamere.

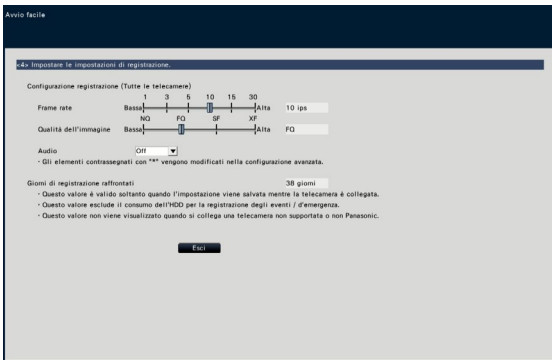

[Frame rate]

Selezionare il frame rate della registrazione.

1 ips/ 3 ips/ 5 ips/ 10 ips/ 15 ips/ 30 ips

Regolazione predefinita: 10 ips

IMPORTANTE:

- Per applicare 60 ips, eseguire la configurazione su "Configurazione avanzata registrazione" sulla scheda "Configurazione registrazione" sotto a "REC/Evento" di "Configurazione di base".
- Per una telecamera il cui metodo di compressione è [MJPEG], non è possibile selezionare "10 ips / 15 ips / 30 ips".
- Se una telecamera il cui metodo di compressione è [MJPEG] è inclusa, la telecamera [MJPEG] è impostata su "5 ips" anche se "10 ips / 15 ips / 30 ips" è impostato tramite la barra di scorrimento di impostazione del frame rate. È possibile confermare il valore dell'impostazione attuale con [Configurazione avanzata >] in Configurazione della registrazione (Tutte le telecamere).

[Qualità dell'immagine]

Seleziona la qualità dell'immagine per le immagini registrate.

NQ (Normale): Qualità standard
FQ (Fine): Qualità alta
SF (Super Fine): Qualità super fine
XF (Extra Fine): Qualità extra fine

Regolazione predefinita: FQ

IMPORTANTE:

- Per una telecamera il cui metodo di compressione è [MJPEG], non è possibile selezionare "XF".
- Se una telecamera il cui metodo di compressione è [MJPEG] è inclusa, la telecamera [MJPEG] è impostata su "SF" anche se "XF" è impostato tramite la barra di scorrimento di impostazione della qualità dell'immagine. È possibile confermare il valore dell'impostazione attuale con [Configurazione avanzata >] in Configurazione della registrazione (Tutte le telecamere).

[Giorni di registrazione raffrontati]

Calcola e visualizza il numero totale di giorni per i quali è disponibile la registrazione sulle unità a disco rigido.

Nota:

- I giorni di registrazione raffrontati verranno calcolati basandosi sul presupposto che la registrazione venga avviata di lunedì.
- Il consumo dell'HDD per la registrazione degli eventi sarà esclusa.
- Se si utilizza una telecamera non prodotta da Panasonic, il valore di "Giorni di registrazione raffrontati" non verrà visualizzato.
- Quando si configura l'esecuzione della registrazione ad alta risoluzione e alta qualità, la registrazione può talvolta non essere eseguita con la velocità specificata. Qualora ci fosse la possibilità di non riuscire a registrare alla velocità specificata quando si utilizzano soltanto telecamere Panasonic, verrà visualizzata la finestra di conferma.

Passaggio 10

Cliccare il pulsante [Esci].

→ Salva le impostazioni e ritorna alla schermata principale del menu di configurazione.

Quando l'immagine della telecamera viene visualizzata sul monitor principale o sul PC tramite il browser di rete e può essere registrata o trasmessa, il registratore è pronto per l'uso.

Correzione dei difetti di funzionamento

Prima di richiedere la riparazione, controllare i sintomi con la tabella seguente.

Rivolgersi al proprio rivenditore se un problema non può essere risolto anche dopo aver controllato e provato la soluzione nella tabella, oppure se il problema non è descritto sotto.

Sintomo	Causa/soluzione	Pag. rif.
L'unità non si accende.	• La spina di alimentazione è collegata saldamente alla presa? Confermare che il cavo sia collegato saldamente.	–
	• Controllare che il cavo di alimentazione sia inserito correttamente nella presa di alimentazione del registratore. Controllare se è collegato saldamente.	Informazioni importanti
Le immagini della telecamera non vengono visualizzate sul monitor.	• È stato rimosso il coperchietto dell'obiettivo dalla telecamera? Controllare se il coperchietto dell'obiettivo è stato tolto.	–
	• La telecamera e i dispositivi collegati sono accesi? Controllare se viene fornita l'alimentazione alla telecamera e ai dispositivi.	–
	• Confermare che i cavi siano collegati correttamente e saldamente. Confermare che i cavi siano collegati saldamente.	15, 16
	• A seconda del monitor HDMI, non può essere visualizzato correttamente. Spegnere e accendere il monitor e controllare se viene visualizzato.	–
	• La luminosità del monitor è regolata correttamente, oppure il contrasto è regolato correttamente? Controllare se le impostazioni sono appropriate.	–
	• Gli utenti che hanno effettuato il login nel sistema possono non essere autorizzati a visualizzare le immagini dalle telecamere. Controllare le impostazioni del livello dell'utente di questi utenti.	Manuale di istruzioni
	• Sono state registrate le licenze del kit della telecamere addizionale? Se è stato incrementato il numero di connessioni della telecamera e l'immagine della telecamera sul monitor non appare, si prega di utilizzare il browser sul vostro PC.	5
Parte dell'immagine visualizzata è mancante.	• Il fenomeno è causato dalla dispersione dell'area di visualizzazione sul monitor. Questo non indica un cattivo funzionamento.	–
	• Quando è abilitata una funzione per ingrandire automaticamente le immagini sul monitor collegato, alcune parti delle immagini possono non essere visualizzate a seconda del soggetto fotografico.	–
L'immagine è sfocata.	• L'obiettivo della telecamera è coperto di sporco o polvere? Controllare se l'obiettivo della telecamera è pulito.	–
Impossibile aprire il menu di configurazione.	• Gli utenti che hanno effettuato il login nel sistema possono non essere autorizzati a visualizzare il menu di configurazione. Controllare le impostazioni del livello dell'utente di questi utenti.	Manuale di istruzioni
	• Si sta attualmente utilizzando il monitor secondario? Il menu di configurazione non può essere visualizzato sul monitor secondario.	16
Le immagini o i caratteri incorporati visualizzati sul monitor sembrano sfocati.	• A seconda del soggetto fotografico o del monitor HDMI collegato, le immagini o i caratteri incorporati possono apparire sfocati. Questo fenomeno non è un'anomalia.	–
Non viene eseguita nessuna azione in seguito ad un allarme.	• Controllare se i segnali di ingresso dell'allarme vengono inviati in ingresso correttamente al connettore ALARM/CONTROL sul pannello posteriore.	24
	• Le impostazioni del connettore di allarme sono appropriate?	Manuale di istruzioni
	• È selezionato "Off" o "Soltanto registrazione" per "Modalità"? Controllare se le impostazioni sono appropriate.	Manuale di istruzioni

Correzione dei difetti di funzionamento (continua)

Sintomo	Causa/soluzione	Pag. rif.
Viene visualizzata l'indicazione "Errore comunicazione: Cam. CC" sul monitor principale.	• Confermare che la telecamera sia collegata correttamente e saldamente. Controllare il collegamento delle telecamere.	15
	• Se il collegamento è appropriato, il cavo può essere guasto o la telecamera può essere fuori servizio. Rivolgersi al rivenditore.	–
Viene visualizzata l'indicazione "Errore termico" sul monitor principale.	• La temperatura ambiente di funzionamento è da +5 °C a +45 °C. "Errore termico" viene visualizzato in base alle informazioni sulla temperatura interna dell'HDD. Se viene visualizzata l'indicazione "Errore termico" si consiglia di cambiare l'ambiente di installazione in modo che la temperatura ambiente di funzionamento rimanga a circa. +25 °C. Se l'indicazione "Errore termico" viene visualizzata frequentemente, rivolgersi al proprio rivenditore.	13
	• Controllare se la ventola non funziona correttamente.	Manuale di istruzioni
	• Controllare se i fori per la ventilazione o la ventola di raffreddamento del registratore sono ostruiti e verificare inoltre la presenza di polvere intorno ai fori per la ventilazione.	5
L'orologio del registratore può non essere preciso.	• La funzione dell'orologio del registratore ha una precisione di ±30 secondi al mese. Per mantenere una registrazione corretta, impostare periodicamente l'orario, attivare la funzione di regolazione automatica dell'orario sul terminale del pannello posteriore oppure configurare il sistema utilizzando la funzione NTP in modo da mantenere precisa l'ora attuale.	–
L'indicatore [STS] dell'unità HDD si illumina/lampeggia di colore rosso.	• L'unità a disco rigido è guasta. Rivolgersi al proprio rivenditore.	–
Non viene riconosciuta l'unità di estensione. (Quando è collegata un'unità di estensione)	• Assicurarsi che sia utilizzato il cavo di collegamento fornito con l'unità di estensione.	14
	• Assicurarsi che il cavo di collegamento non sia allentato.	14
	• È stata accesa l'unità di estensione prima di accendere il registratore? Spegnere l'alimentazione del registratore e l'unità di estensione. Accendere l'unità di estensione prima dell'accensione dell'alimentazione del registratore.	27
	• Quando si utilizza un interruttore automatico o un dispositivo equivalente per accendere/spegnere l'intero sistema in una sola volta, assicurarsi che tutti i dispositivi siano collegati alla stessa fonte di alimentazione.	–
	• Quando si utilizza un UPS (gruppo di continuità), collegare tutti i dispositivi allo stesso UPS.	–
L'unità HDD non viene identificata. L'indicatore [STS] dell'unità HDD non è acceso.	• Assicurarsi che l'unità HDD sia inserita fino in fondo nello slot per HDD.	32
	• L'unità a disco rigido è guasta.	–
"EXTu ERR INITIAL ERR" è visualizzato sull'LCD del registratore. u: Numero dell'unità	• Inizializzare un'unità di estensione applicabile. • Quando si utilizza il registratore in modalità RAID5, collegare tre o più HDD all'unità di estensione. Se si intende utilizzare il registratore in modalità RAID6, collegare quattro o più HDD all'unità di estensione. Poi collegarsi al registratore accendendo prima l'unità di estensione e poi il registratore.	Manuale di istruzioni
L'indicatore di errore lampeggia di colore rosso.	• Si è verificato un errore di sistema. Rivolgersi al proprio rivenditore.	–
L'"Errore di autenticazione" della telecamera è visualizzato.	• Inizializzare la telecamera e riprovare la registrazione della telecamera dopo aver fatto riferimento alle istruzioni operative della telecamera.	–

Correzione dei difetti di funzionamento (continua)

Ispezionare periodicamente il cavo di alimentazione, la spina ed i connettori di alimentazione.

Sintomo	Causa/soluzione	Pag. rif.
L'isolamento del cavo di alimentazione è danneggiato.	• Il cavo di alimentazione, il connettore o la spina di alimentazione sono danneggiati. Questo può risultare in scosse elettriche o in un incendio. Scollegare immediatamente la spina di alimentazione dalla presa CA e rivolgersi a personale di assistenza qualificato.	–
Il cavo, la spina ed i connettori di alimentazione si riscaldano durante l'utilizzo.		
Il cavo di alimentazione si riscalda quando piegato o tirato.		

Smaltimento di vecchie apparecchiature e batterie usate
Solo per Unione Europea e Nazioni con sistemi di raccolta e smaltimento

Questi simboli sui prodotti, sull'imballaggio e/o sulle documentazioni o manuali accompagnanti i prodotti indicano che i prodotti elettrici, elettronici e le batterie usate non devono essere buttati nei rifiuti domestici generici.
Per un trattamento adeguato, recupero e riciclaggio di vecchi prodotti e batterie usate vi invitiamo a portarli negli appositi punti di raccolta secondo la legislazione vigente nel vostro paese.
Con uno smaltimento corretto, contribuirete a salvare importanti risorse e ad evitare i potenziali effetti negativi sulla salute umana e sull'ambiente.
Per ulteriori informazioni su raccolta e riciclaggio, vi invitiamo a contattare il vostro comune.
Lo smaltimento non corretto di questi rifiuti potrebbe comportare sanzioni in accordo con la legislazione nazionale.

Note per il simbolo batterie (simbolo sotto)
Questo simbolo può essere usato in combinazione con un simbolo chimico. In questo caso è conforme ai requisiti indicati dalla Direttiva per il prodotto chimico in questione.

Panasonic Corporation
http://www.panasonic.com

Panasonic Corporation
Osaka, Japan

Authorised Representative in EU:

Panasonic Testing Centre
Panasonic Marketing Europe GmbH
Winsbergring 15, 22525 Hamburg, Germany

© Panasonic Corporation 2017
L1116-2127 PGQP2343XA