Panasonic

使用说明书 安装篇

含安装说明

网络摄像机

型号：WV-X4170H

- 使用产品前请仔细阅读本使用说明书，并请妥善保管。
- 阅读本说明书前，务必阅读《重要信息》（光盘内）。关于设置和操作摄像机，请参见Panasonic支持网站上的《使用说明书 操作设置篇》。
  https://security.panasonic.com/download/（英文网站）
- 阅读本说明书前，务必阅读《重要信息》。
- 本说明书中，型号中的一部分有可能省略。

产品执行标准： GB/T9254、GB4943.1
（WV-X4170H）
松下系统网络科技（苏州）有限公司
江苏省苏州高新区滨河路1478号
原产地：中国
http://panasonic.cn

© Panasonic Corporation 2018

发行：2018年10月 Cs1018-0 PGQX2284ZA 在中国印刷

警告：
- 为防止造成伤害等事故，请务必按照安装说明将本产品牢固地固定在墙壁或天花板上。
- 请勿将本产品置于雨水、潮湿的环境中，以免发生火灾或触电。
- 请防止水滴溅入本产品。
- 有关本产品的一切安装工作都必须由有资格的维修人员或者系统安装人员进行。
- 安装应当遵照本产品所适用的所有安装规则。
- 连接应当符合当地的电气规定。
- 电池（电池组或者已安装的电池）不能暴露在过热的地方，比如阳光下，火源附近，或其它过热场所。

注意：
- 网络摄像机只能与没有路由外部设施的以太网或PoE网络连接。
- 标示有本产品机身编号等的标签贴附于本产品的表面。
  请在下面空白处填上本产品的型号和机身编号，并将此说明书妥善保存，以便万一遭窃时查核。

型号：_____

SER.No.（机身编号）：_____

⎓：直流符号

仅适用于海拔2000 m以下地区安全使用。

仅适用于非热带气候条件下安全使用。

产品中有害物质的名称及含量

部件名称	有害物质					
	铅(Pb)	汞(Hg)	镉(Cd)	六价铬(Cr(VI))	多溴联苯(PBB)	多溴二苯醚(PBDE)
机构材	×	○	×	○	○	○
电路板组件/电池	×	○	×	○	○	○
内部线材/电气部材	×	○	×	○	○	○
说明书材料/光盘	○	○	○	○	○	○
安装支架	○	○	○	○	○	○
附件	○	○	○	○	○	○

本表格依据SJ/T11364的规定编制。
○：表示该有害物质在该部件所有均质材料中的含量均在GB/T26572规定的限量要求以下。
×：表示该有害物质至少在该部件的某一均质材料中的含量超出GB/T26572规定的限量要求。

重要安全须知

1) 请阅读本说明书。
2) 请妥善保存本说明书。
3) 请注意每项警告。
4) 请遵照所有说明。
5) 本产品请勿在靠近水的地方使用。
6) 只能用干布清洁。
7) 请勿堵塞任何通风孔。请按照生产厂商的指示进行安装。
8) 请勿安装在散热器、暖风机出风口、火炉或其它发热的器具（包括放大器）等热源近旁。
9) 只能使用生产厂商规定的配件/附件。
10) 只能与生产厂商规定或随机附送的手推车、台架、三脚架、托架或桌子一起使用。使用手推车移动本产品时要特别注意，不要因倾翻而受伤。

11) 雷电交加的暴风雨天气或长期不使用本产品时，请拔下插头。
12) 本产品遭到损坏，比如发生液体溅入或异物落入本产品内、淋雨、受潮、不能正常工作或本产品坠落等情况时，请尽快与经销商或维修服务中心联系。

补充说明

在本章中用英语等语言记载着为在本产品上标识 CE 标记而需要的 EU 地区进口商的信息。关于中文的使用时的注意、警告等，在中文说明书中有记载，请参阅。

- EU 地区进口商的名称及地址

Panasonic Corporation
Osaka, Japan

Authorised Representative in EU:

Panasonic Testing Centre
Panasonic Marketing Europe GmbH
Winsbergring 15, 22525 Hamburg, Germany

故障排除

寻求维修服务前，请先查阅《重要信息》（光盘内）和 Panasonic 支持网站上《使用说明书 操作设置篇》的“故障排除”，以排查问题。

开放源代码软件

- 本产品包含GPL（GNU通用公共许可证）及LGPL（GNU宽通用共同许可证）等许可的开放源代码软件。
- 用户在保证GPL和/或LGPL等的许可下，可复制、发布或修改软件的开放源代码。
- 有关开放源代码及其授权的详细信息，请参考随附光盘内的“readme.txt”文件。
- Panasonic对关于开放源代码的任何请求不做回应。

关于使用说明书

产品相关资料包括以下文件：
- **使用说明书 安装篇（本书）**：对产品安装、固定、电缆连接以及调整视角进行说明。
- **重要信息（光盘内）**：说明本产品安装时的注意事项、部件与功能等基本信息。
- **使用说明书 操作设置篇（Panasonic支持网站上）**：介绍如何进行设置和操作本产品。

注意：
- 由于产品的升级，本说明书所示的产品外观及其他部分可能与实机不同，但是不影响产品的正常使用。
- 本书中的<管理编号：C****>用于搜索Panasonic支持网站上的信息以及引导您获取正确信息。

附件

使用说明书 安装篇（本书）.....1 本
光盘*1.....1 张
编码标签*2.....1 张

*1 光盘中包含使用说明书和操作软件。
*2 编码标签可能会用于网络管理。请注意不要丢失编码标签。

下述为安装用：
安装板.....1 个
模板纸A（适用于安装板）.....1 张
防坠落绳接线片.....1 个
防坠落绳.....1 根
垫圈.....1 个
弹簧垫圈.....1 个

开始安装之前

其他必须零部件（未随机附带）

开始安装前，准备好所需的部件。

重要：
- 使用4颗螺钉（M4）将安装板（附件）固定到天花板或墙壁上。
- 使用下表中所述的安装方法【类型1】或【类型2】进行安装时，单颗螺钉或锚栓的最小拔出力为196 N {20 kgf}或以上。
- 根据摄像机安装位置的材料选择螺钉。但是，请勿使用木螺钉和钉子。
- 安装在石膏板等不足以承受总重量的位置上时，请充分加固安装位置。

安装方法	适用的安装方法
使用安装板（附件）将摄像机安装到双插口接线盒上。	【类型1】
使用安装板直接将摄像机安装到天花板或墙壁上（可在天花板或墙壁中布线时）	【类型2】
使用吊装支架（另行购买）在天花板上安装摄像机时*2。	请参见吊装支架（另行购买）随附的使用说明书*1

*1 确保安装的吊装支架可支撑摄像机、支架及膨胀螺栓本身总重量的5倍以上。
*2 请参见右侧“**安装防坠落绳（附件）**”中所述的内容将防坠落绳安装到摄像机，并使用垫圈（附件）、弹簧垫圈（附件）和一颗固定螺钉（另行购买）将防坠落绳固定到天花板。
摄像机支架安装孔的尺寸：1/4-20UNC摄像机三脚架安装孔（深度6.0 mm）。

安装防坠落绳（附件）

下面介绍了在吊装支架（另行购买）上安装摄像机时的防坠落绳（附件）安装方法。

【1】从本产品的底部取下防坠落绳接线片固定螺钉，使用螺钉将防坠落绳接线片（附件）安装到摄像机。

重要：
- 按照右侧放大图中所示的方向安装防坠落绳接线片（附件）。
- 使用防坠落绳接线片固定螺钉安装防坠落绳接线片（附件）。如果使用不同长度的螺钉，可能会损坏摄像机或导致摄像机坠落。
（推荐上紧力矩：0.39 N · m {4 kgf · cm}）

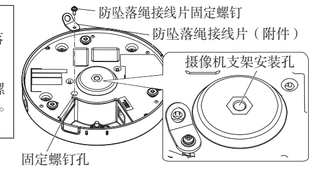

【2】将防坠落绳（附件）与防坠落绳穿过孔连接并扣紧。
* 此处插图未显示摄像机。

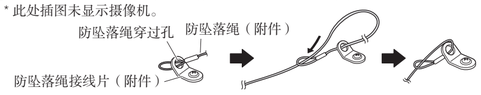

侧面电缆接入孔的处理

在天花板或墙壁上直接安装摄像机并需电缆外露时，请剪掉外壳的一部分以制作电缆接入孔。

重要：
- 为了防止造成人员受伤等事故，并出于保护电缆起见，请使用锉刀抛光侧面电缆接入孔，以去除锐边。

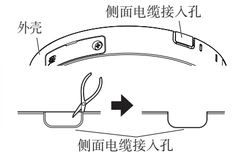

安装

安装分为6个步骤。

- **按照与安装步骤相反的顺序拆卸摄像机。**

步骤1 插入SD记忆卡 ⇨ **步骤2** 固定支架 ⇨ **步骤3** 连接 ⇨ **步骤4** 安装摄像机 ⇨ **步骤5** 配置网络设置 ⇨ **步骤6** 微调图像方向

步骤 1 插入SD记忆卡

使用SD记忆卡时，请在安装摄像机之前仔细阅读以下步骤。
取出SD记忆卡时，步骤顺序相反。
关于SD记忆卡设置的详情，请阅读随附光盘内的“重要信息”。

【1】松开SD卡槽盖固定螺钉，然后在SD卡槽盖的凹槽部分插入一字螺丝刀或其他工具以拆下SD卡槽盖。
*拆下SD卡槽盖时请勿过分用力。否则，可能会损坏SD卡槽盖。

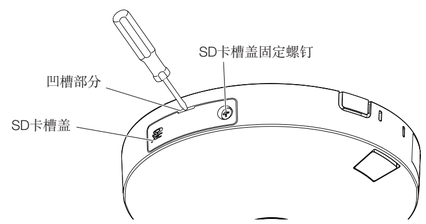

【2】将SD记忆卡径直插入SD卡槽并推到底，直到听到咔哒声。（将SD记忆卡的标签面朝向摄像机的镜头侧）
听到咔哒声后，松开SD记忆卡上的手指，并确认记忆卡的后端没有高出SD导向挡边的高起部分。

【3】关闭SD卡槽盖，并上紧SD卡槽盖固定螺钉以将盖固定。
（推荐上紧力矩：0.39 N · m {4 kgf · cm}）

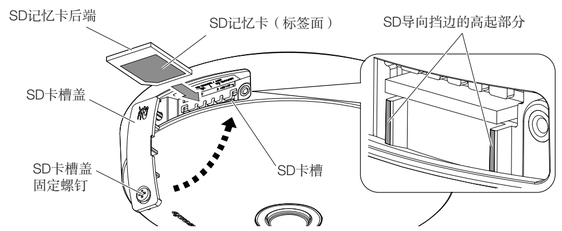

步骤 2 固定安装板

***可以使用2种方法将摄像机安装到天花板或墙壁。**

【共通】
- 安装安装板（附件），使“TOP”标记（参见【类型2】中的左侧插图）面向安装面（摄像机安装侧）的对面。
- 如果在墙壁上安装本产品，安装安装板（附件）时，使“TOP”标记朝上。

【类型1】使用安装板将摄像机安装到双插口接线盒上。

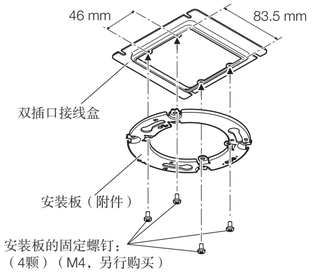

【类型2】使用安装板直接将摄像机安装到天花板或墙壁上。

将模板纸A（附件）的正面方向与安装方向（画面的上部方向）对齐，然后在天花板或墙壁上钻螺钉或螺栓孔，以及ø30 mm的布线孔（需要时）。然后固定安装板。

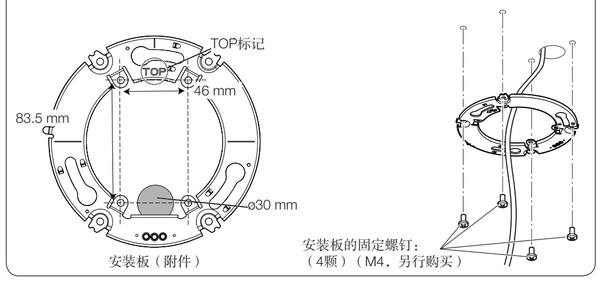

步骤 3 连接

摄像机的电缆连接

■电缆的详细信息，请阅读随附光盘内的《重要信息》。

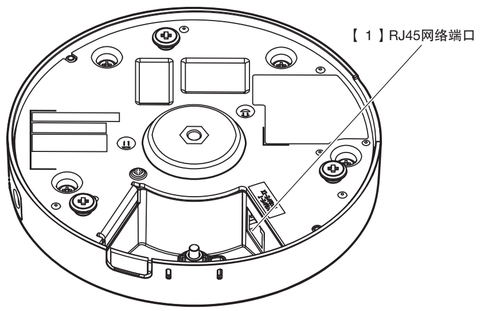

注意：
● 由于插头存储部分的空间不足，因此请使用不超过图中所示尺寸的局域网电缆。

以太网电缆插头示例

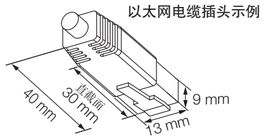

重要：
● 进行连接前，请切断各系统的电源（PoE集线器等供电设备）。

【 1 】将以太网电缆（**5e**类或**5e**类以上，直通线）连接到**RJ45**网络端口。

步骤 5 配置网络设置

配置摄像机的设置前，请先停用防火墙软件。完成摄像机的配置后，再将防火墙软件恢复为原始状态。关于配置网络设置的详细信息，请联系网络管理员或您的互联网服务提供商。

【 1 】将随附光盘插入到电脑的光盘驱动器中。

将显示使用许可协议。阅读协议并选择“我接受许可协议条款”，然后点击[确定]。
⇒ 将显示快速启动窗口。

注意：
● 如果没有显示快速启动窗口，请双击光盘上的“CDLauncher.exe”文件。
● 关于CDLauncher的详细信息，请参见Panasonic支持网站上《使用说明书 操作设置篇》中的“使用光盘”。

【 2 】点击“**IP**简易设置软件”旁的**[**启动**]**按钮。

⇒ 将显示“IP简易设置软件”画面。
将显示检测到的摄像机的MAC地址/IP地址。

【 3 】选择要配置的摄像机（①），然后点击**[**网络设置**]**（②）以更改网络设置。随后，点击**[**访问摄像机**]**（③）。

注意：
选择与要配置的摄像机有相同MAC地址（印在摄像机上）的摄像机。

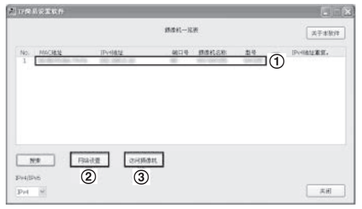

【 4 】按照屏幕上的说明，在显示的管理员注册窗口输入“用户名”、“密码”和“重新输入密码”，然后点击 **[**设置**]** 按钮。

请妥善保管您的用户名和密码以确保帐户安全。完成注册后，摄像机将自动重新连接并显示验证窗口。输入已注册的用户名和密码。
用户验证的默认设置为“开”。更多信息，请参见Panasonic支持网站上《使用说明书 操作设置篇》的“前言”部分。

重要：
● 通过互联网使用摄像机时，如果将用户验证设置为“关”，则可能会导致第三方的未授权访问。因此，请将用户验证设置为“开”。

【 5 】当屏幕上显示摄像机的实时图像时，表示网络连接成功。

注意：
关于以下内容的详细信息，请参见《使用说明书 操作设置篇》。
● 使用摄像机之前，请在“设置”菜单的[基本]画面上设置[时间与日期]。
● 未在电脑上安装播放器软件“Network Camera View 4S”时，无法显示H.265/H.264或者MJPEG图像、显示日志以及使用全屏显示。
● 根据电脑的环境，显示图像可能需要一些时间。
● 由于“IP设置软件”中的安全增强功能，在待配置摄像机的电源打开约20分钟后，将无法更改“网络连接方法”。（在“简易IP设置有效期”中将有效期设置为“20分钟”时。）但20分钟后可在初始设置模式中为摄像机更改设置。
如果图像无法显示，请将网络浏览器切换至兼容模式。关于如何配置的详细信息，请访问本公司网站（https://security.panasonic.com/support/info/<管理编号：C0104>）（英文网站）

步骤4 安装摄像机

【 1 】将外壳侧面的**OPEN**标记与安装板上的凸耳对齐，将**3**颗安装板的安装螺钉插入安装板，并将摄像机旋转约**20**°。摄像机会暂时固定。
（将**LOCK**标记的中央（即“**I**”处）与安装板的凸耳对齐）

注意：
● 可以在安装完成后微调图像方向。有关调整的详情，请参见**“步骤6 微调图像方向”**。

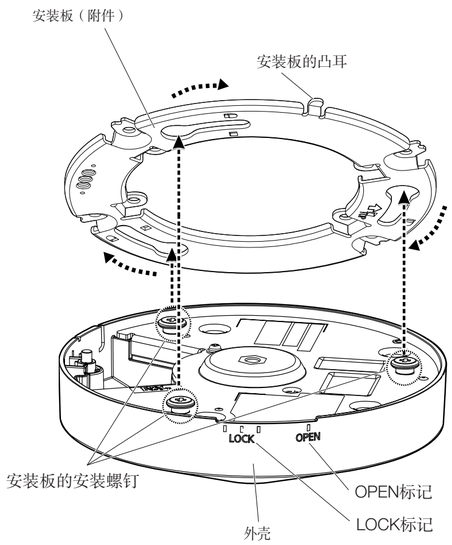

【 2 】固定摄像机。
①使用一字螺丝刀打开摄像机固定螺钉盖。
②上紧摄像机固定螺钉以固定摄像机。
③关闭摄像机固定螺钉盖。

重要：
● 请牢固上紧摄像机固定螺钉。否则，可能导致坠落事故。
（推荐上紧力矩：0.78 N · m {8 kgf · cm}）

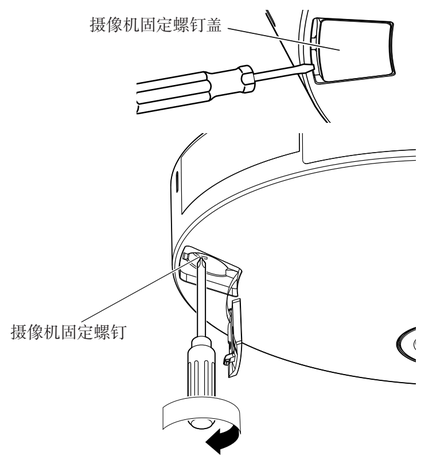

【 3 】取下镜头上的保护膜。

【 4 】打开摄像机的电源。

步骤 6 微调图像方向

在电脑上查看拍摄的图像，并按照下述步骤对画面的上部方向（摄像机方向）进行微调。
从摄像机固定的角度说，可以通过将LOCK标记的“I”视作0°来做出3个参照点，即0°（中央），+5°（向右）和-5°（向左）。

【 1 】使用一字螺丝刀打开摄像机固定螺钉盖，然后使用十字螺丝刀松开摄像机固定螺钉。

重要：
● 松开摄像机固定螺钉可使摄像机处于临时固定状态。

【 2 】一边在电脑上观察拍摄的图像，一边顺时针或逆时针移动摄像机的**LOCK**位置以微调图像方向。

重要：
● 过分逆时针转动摄像机会使摄像机与安装板分离。因此请务必小心操作。

【 3 】拧紧摄像机固定螺钉将摄像机固定，然后关闭摄像机固定螺钉盖。
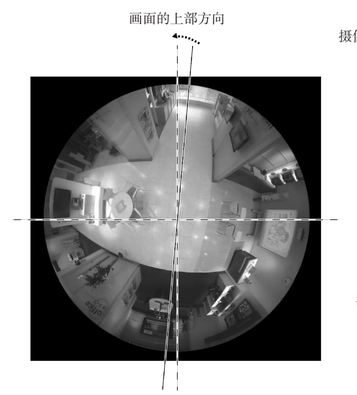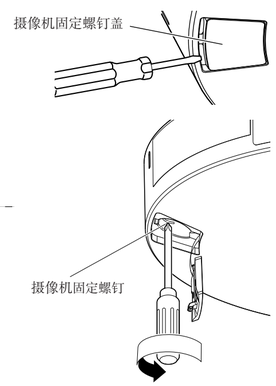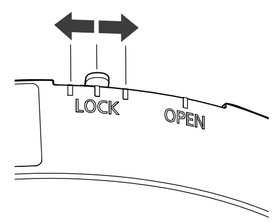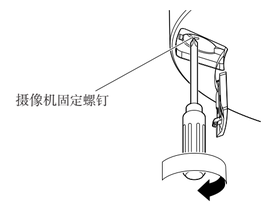
重要：
● 请牢固上紧摄像机固定螺钉。否则，可能导致坠落事故。
（推荐上紧力矩：0.78 N · m {8 kgf · cm}）