Panasonic®

# 使用说明书

## 墙壁安装支架

型号：WV-Q119

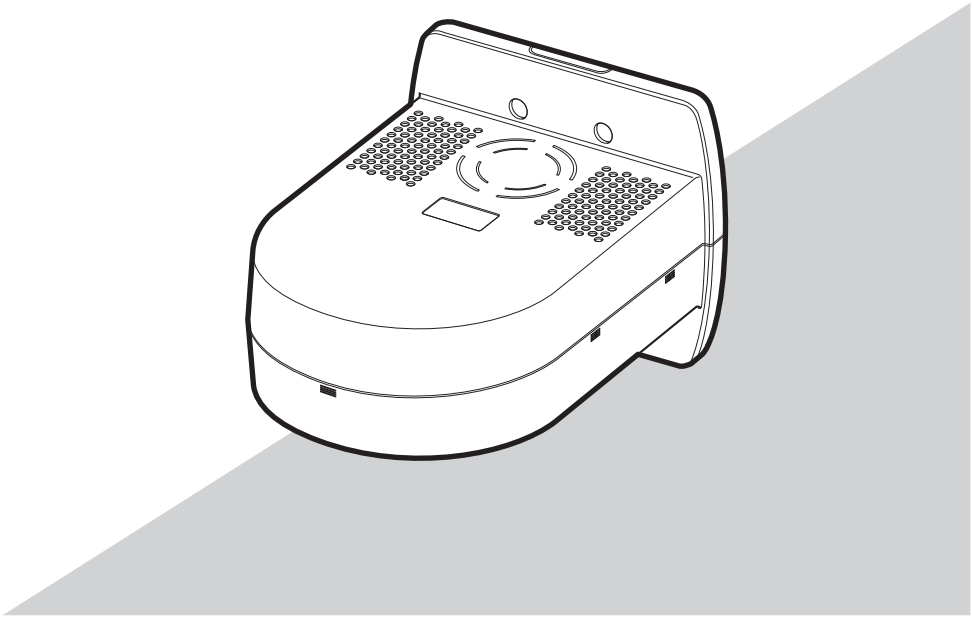

使用产品前请仔细阅读本使用说明书，并请妥善保管。

本说明书中，型号中的一部分有可能省略。

# 目录

前言 .....3
注意事项 .....3
安装时的注意事项.....4
安装场所 .....5
安装 .....6
规格 .....11
附件 .....11

# 前言

本产品是墙壁安装支架。关于可以配套安装的摄像机，请参见摄像机的产品目录或使用说明书。
将本产品安装至混凝土墙壁等上面后，安装摄像机。

# 注意事项

### 安装时请委托经销商

安装中需要技术和经验。
否则可能会造成火灾、触电、受伤或物件损坏。
请务必联系经销商。

### 请勿安装于容易产生盐害或腐蚀性气体的场所

否则安装部位容易老化，会导致坠落事故。
可能会导致人员受伤。

### 必须牢固上紧螺钉和固定部件

否则可能会导致产品坠落、受伤等事故。

### 请勿将本支架用于指定型号以外的摄像机

否则可能导致坠落，造成受伤等事故。

### 安装在牢固的地方

如果安装的地方强度不足，会导致坠落、受伤等事故。
请委托经销商实施安装。

### 请勿用手触摸金属边缘

否则可能会导致受伤。

### 定期检查

若安装部位老化，则摄像机容易坠落，可能会导致人员受伤等事故。
请委托经销商进行定期检查。

### 请勿安装于经常振动的场所

否则可能会导致产品坠落、受伤等事故。

### 请勿撞击或振动

否则可能会造成火灾或受伤。

### 安装在不易被人撞到的高度

否则可能会造成受伤。

### 请勿将本产品用作基座或用来悬挂其他物品

否则可能会发生坠落，导致事故。

# 安装时的注意事项

**Panasonic对于因未按照本资料的不当安装或使用操作而引起的问题所造成的人身伤害或财产损失不承担责任。**

**安装、施工时，请遵守当地的标准进行。**

**请在室内使用本产品。**

本产品只可在室内使用。
请勿在阳光直射的地方长时间使用本产品，也不要将其安装在加热器或空调附近。
否则，可能会导致变形、变色和故障。确保本产品远离水源和湿气大的环境。

**除了专用的摄像机之外，不能使用此安装支架。**

**本产品的安装场所**

- 请事先确认安装场所是否具有能够承受安装摄像机和安装支架时的总重量的强度后，再开始安装。
- 请勿将本产品安装在强度不足的石膏板或木制面上。如果不得不安装在此类表面上，应充分加固安装位置。

**避免在以下场所安装：**

- 可能会遭受雨淋或溅到水的场所（包括屋檐下）
- 游泳池等使用化学药剂的场所
- 厨房等蒸汽或油烟较多的场所
- 有可燃性气体或溶剂等特定环境的场所
- 有放射线或X射线、以及强电波或电磁波的场所
- 海上或海岸通道、以及温泉等产生腐蚀性气体的场所
- 温度超出特定范围（–10 °C至+55 °C）的场所
- 车辆、船舶等振动较大的场所（非车载设备）
- 可能会因温度骤变而导致结露的场所

**本产品的安装方法**

本产品设计用于悬挂式摄像机。如果本产品安装于桌面或斜面上，可能无法正常发挥作用，其使用寿命也可能会缩短。

**另行准备固定螺钉**

不提供用于将本产品安装到墙壁上的螺钉。
根据安装区域的材料和结构，以及摄像机和安装支架等的总重量准备螺钉。

- 所需螺钉：M4（4颗）
- 单颗螺钉或螺栓的最小拔出力必须为196 N {20 kgf}以上。

**紧固螺钉**

- 螺钉和螺栓必须根据安装场所的材料和强度以适当的力矩上紧。
- 请勿使用冲击力较大的工具，否则可能会损坏螺钉。
- 拧紧螺钉时，确保螺钉垂直于安装表面。拧紧螺钉或螺栓后，检查确认无松动。

**如果不再使用本产品，务必将其取下。**

# 安装场所

可以安装本产品的墙壁和电缆的布线方法如下：

● **使用连接盒时**

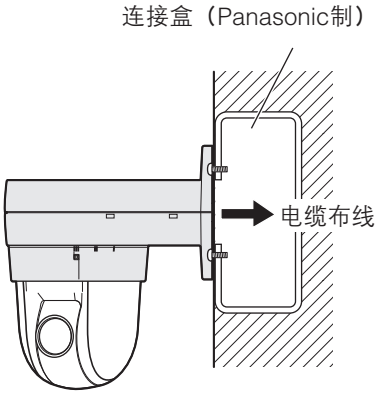


● **安装于混凝土墙壁上时**

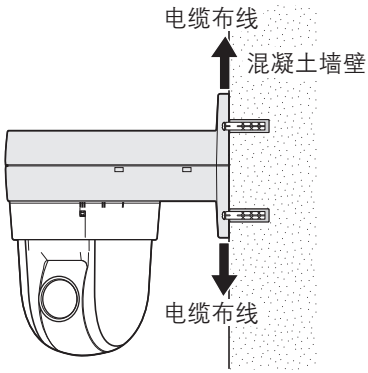


● **安装于足够坚固的墙壁上时**

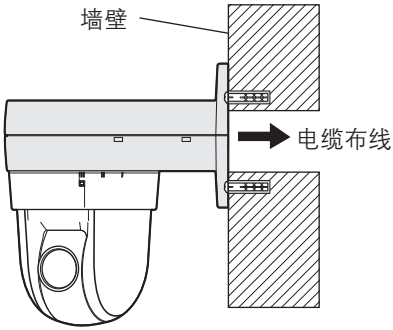

# 安装

安装前请仔细阅读“注意事项”和“安装时的注意事项”。另外，请同时阅读所安装的摄像机的说明书。

**步骤1**

使用模板纸（附件）在墙壁上为安装螺钉（M4，另行购买）和电缆穿过孔的位置作标记。
需要在墙壁内部布线时，请在墙壁上打孔。
在墙壁上钻4个孔，使用M4螺钉进行固定。
孔的直径应根据要使用的螺钉和螺栓的规格决定。

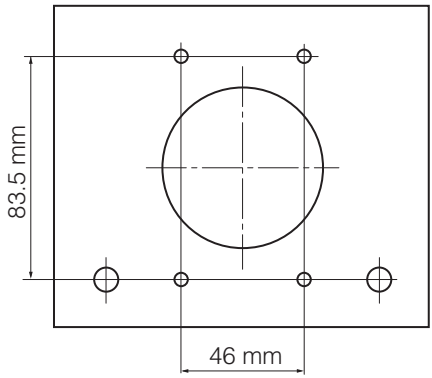


**步骤2**

无需在墙壁上钻电缆穿过孔即可进行连接时，使用钳子取掉上盖或下盖上标有虚线圆圈的部分。

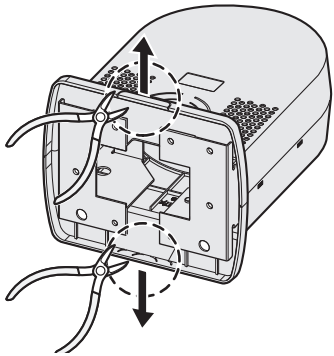

**步骤3**

卸下下盖。按下标有箭头部分的卡钩（5处）往下拉，即可拆下下盖。

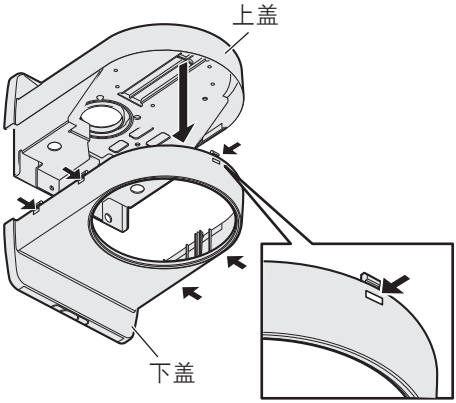

## 步骤4

将摄像机安装支架（摄像机的附件）安装至上盖。

使用4颗螺钉（附件，M4×L4）将摄像机安装支架按下图所示的方向安装。

推荐上紧力矩：1.56 N·m {16 kgf·cm}

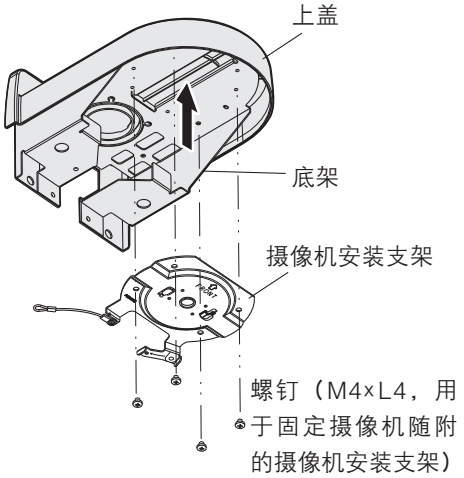


## 步骤5

将上盖和支架安装到墙壁上，进行布线。

使用4颗螺钉将上盖固定。本产品不附带此处所需螺钉。

请根据安装场所准备合适的螺钉。

- 所需螺钉：M4（4颗）
- 单颗螺钉或螺栓的最小拔出力必须为196 N {20 kgf}以上。

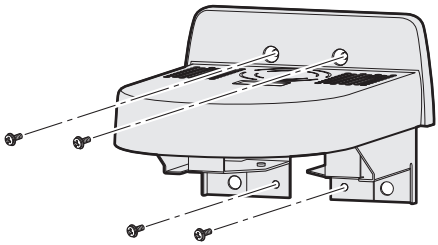

螺钉（M4，另行购买）

## 步骤6

将安装在摄像机安装支架上的防坠落绳安装到摄像机机身上。

请确认防坠落绳确实钩住摄像机机身的防坠落绳扣。

*** 下图中省去了上盖和底架。**

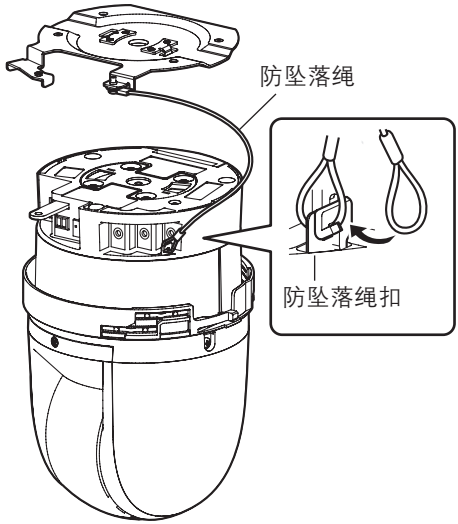


## 步骤7

根据需要将电缆连接至外部I/O插口、麦克风输入/线路输入插口、音频输出插口、调整用监视器输出插口。

关于连接方法，请阅读摄像机的使用说明书。连接时，请牢固握住摄像机机身后，进行连接。

## 步骤8

将电缆连接至网络连接插口或直流12 V电源电缆插口。

关于连接方法，请阅读摄像机的使用说明书。

## 步骤9

将摄像机安装至摄像机安装支架。
将锁板对准摄像机安装支架上的指示部分，将摄像机的锁板对准到摄像机安装支架的指示部分来安装摄像机，同时使摄像机的中心对准安装支架的中心，然后顺时针旋转摄像机。

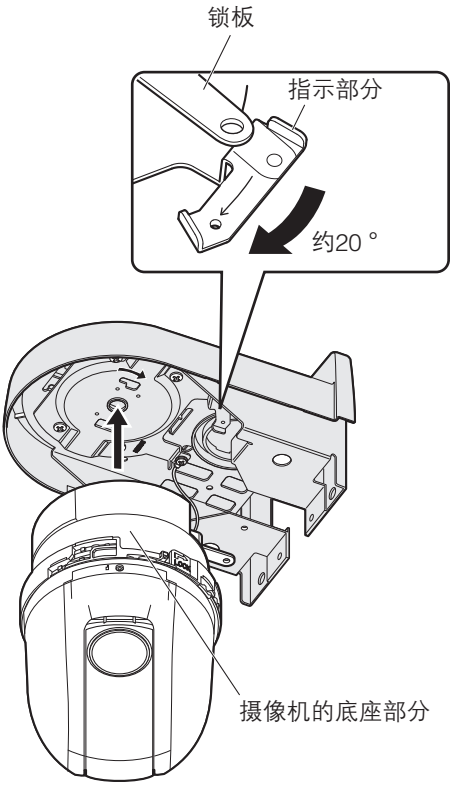


* 安装时务必握住摄像机的底座部分。

## 步骤10

使用1颗摄像机固定螺钉（摄像机的附件，M3）将摄像机和摄像机安装支架固定在一起。
推荐上紧力矩：0.68 N·m {7 kgf·cm}

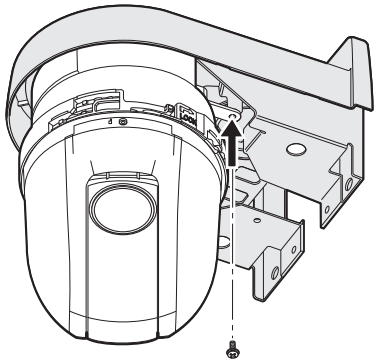


## 步骤11

装上下盖，使5个卡钩咬合。
请确认下盖是否确实牢固安装好。

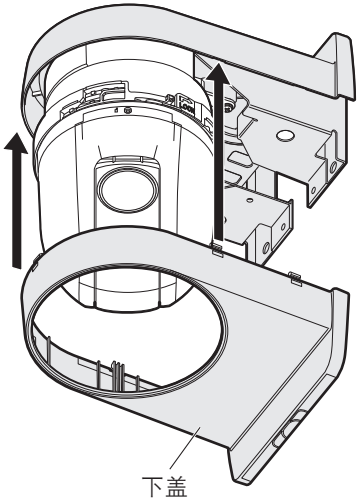

## 步骤12

从摄像机主机随附的装饰外壳上卸下装饰外壳(下部)。装饰外壳上部和下部用3个卡钩固定。

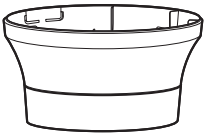

装饰外壳

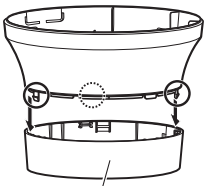

装饰外壳
(下部)

* 装饰外壳的其余部分不用于安装此支架。

## 步骤13

① 将装饰外壳(下部)上的“I”标记对准摄像机机身锁定扣上方的箭头，然后握住装饰外壳(下部)将其从下方插入。

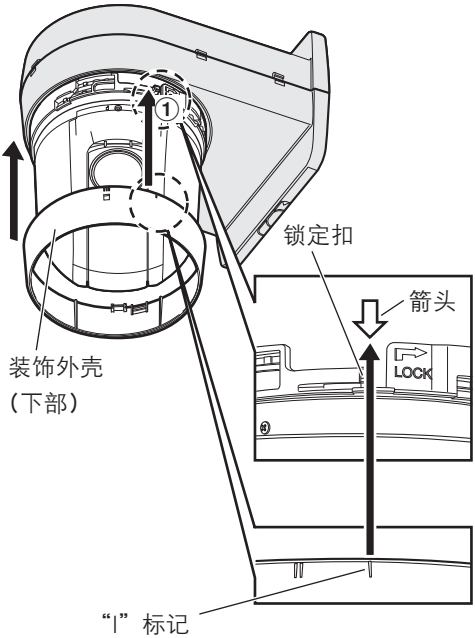


② 从下方看着装饰外壳(下部)，将其顺时针旋转约16度，向上插入。
将装饰外壳顺时针再旋转16度，将其固定。

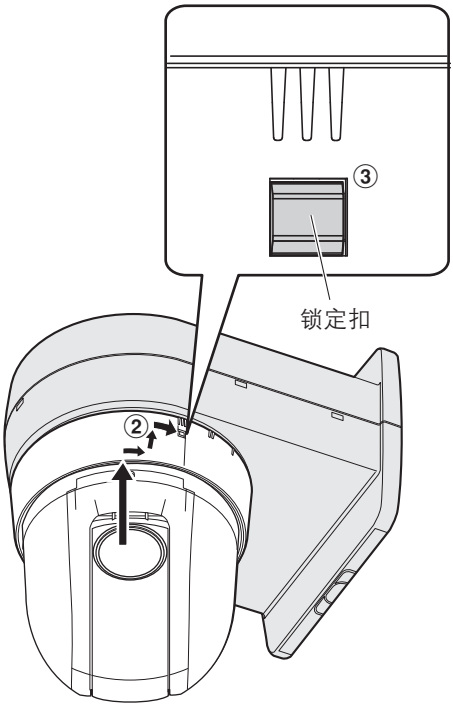


③ 确保锁定扣牢固插入装饰外壳(下部)的孔中。

**注意：**

- WV-CS5S和WV-CS5C(球罩)都可以直接使用此支架进行安装。此时不使用摄像机随附的装饰外壳。

**注意：**

- 请按照如下说明可以拆下装饰外壳（下部）：
  ① 从下方看着装饰外壳（下部），按住锁定扣的同时将其逆时针旋转约16度（下图所示的←方向），然后稍微向下拉。
  ② 将装饰外壳（下部）逆时针再旋转约16度（下图所示的←方向），然后向下拉出。

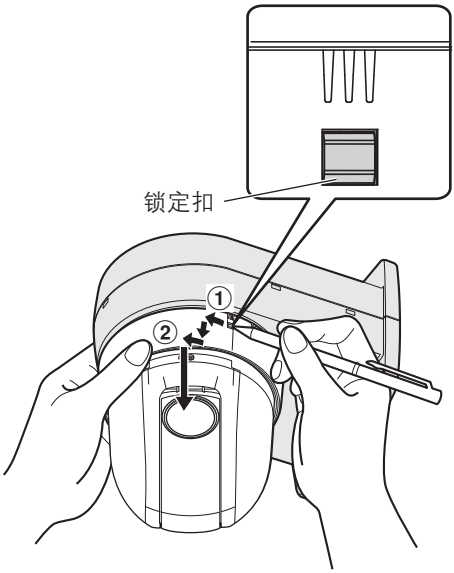

# 规格

| | |
|---|---|
| 环境温度： | –10 ℃至+55 ℃ |
| 尺寸： | 165 mm（宽）×140 mm（高）×217.5 mm（深） |
| 重量： | 约 650 g |
| 表面处理： | ABS 树脂（树脂颜色：帆布白） |

# 附件

螺钉 .....5颗（包括1颗备用螺钉）
（M4×L4，用于固定摄像机随附的摄像机安装支架）
模板纸..... 1本
使用说明书（本书） ..... 1套

## 产品中有毒有害物质或元素的名称及含量

| 部件名称 | 有毒有害物质或元素 | | | | | |
|---|---|---|---|---|---|---|
| | 铅(Pb) | 汞(Hg) | 镉(Cd) | 六价铬(Cr(VI)) | 多溴联苯(PBB) | 多溴二苯醚(PBDE) |
| 机构材 | ○ | ○ | ○ | ○ | ○ | ○ |
| 说明书材料 | ○ | ○ | ○ | ○ | ○ | ○ |

○：表示该有毒有害物质在该部件所有均质材料中的含量均在SJ/T 11363-2006标准规定的限量要求以下。

×：表示该有毒有害物质至少在该部件的某一均质材料中的含量超出SJ/T 11363-2006标准规定的限量要求。

**松下系统网络科技 ( 苏州 ) 有限公司**
**江苏省苏州高新区滨河路1478号**
**原产地 ：中国**
http://panasonic.cn

© Panasonic i-PRO Sensing Solutions Co., Ltd. 2019

发行 ：2019 年 10 月　sL0813-2109　PGQX1407XA　在中国印刷