Panasonic

Guía de instalación

Manual de instrucciones para la instalación incluido

Cámara de red

Nº modelo WV-S2131L / WV-S2131 / WV-S2130
WV-S2111L / WV-S2110
WV-S2231L / WV-S2211L

WV-S2131L

- Antes de conectar o de poner en funcionamiento este aparato, lea atentamente estas instrucciones y guarde este manual para poderlo consultar en el futuro.
- Consulte la "Información importante" incluida en el CD-ROM suministrado para encontrar más información sobre la descripción básica de este producto. Consulte el Manual de instrucciones del CD-ROM suministrado para encontrar más información sobre el modo de efectuar los ajustes y sobre el modo de operación de la cámara.
- En este manual se ha abreviado el número de modelo en algunas descripciones.

Panasonic Corporation
http://www.panasonic.com

Panasonic i-PRO Sensing Solutions Co., Ltd.
Fukuoka, Japan

Authorised Representative in EU:

Panasonic Testing Centre
Panasonic Marketing Europe GmbH
Winsbergring 15, 22525 Hamburg, Germany

© Panasonic i-PRO Sensing Solutions Co., Ltd. 2019

N1116-2109 PGQP2297XA

ADVERTENCIA:

- Para evitar lesiones, este aparato debe fijarse con seguridad a la pared/techo de acuerdo con las instrucciones de instalación.
- Para evitar el peligro de incendios o sacudidas eléctricas, no exponga este aparato a la lluvia ni a la humedad.
- El aparato no deberá exponerse a goteo ni salpicaduras.
- Solicite todo el trabajo de instalación de este aparato a personal de servicio técnico cualificado o a los instaladores del sistema.
- La instalación debe llevarse a cabo de acuerdo con todas las reglas de instalación aplicables.
- Las conexiones deben cumplir las regulaciones locales sobre electricidad.
- Las baterías (batería o baterías instaladas) no deben exponerse al calor excesivo como el que produce la luz solar, el fuego y otras semejantes.

PRECAUCIÓN:

- Todos los cambios o modificaciones que no estén expresamente aprobados por la parte responsable del cumplimiento establecido pueden ser causa de cancelación de la autoridad del usuario para operar el equipo.
- La cámara de red está solamente preparada para una conexión a una Ethernet o red PoE sin enrutamiento a la planta exterior.

: Símbolo de la corriente continua

: Símbolo de superficie caliente

Eliminación de Aparatos Viejos y de Pilas y Baterías
Solamente para la Unión Europea y países con sistemas de reciclado.

Estos símbolos en los productos, su embalaje o en los documentos que los acompañen significan que los productos eléctricos y electrónicos y pilas y baterías usadas no deben mezclarse con los residuos domésticos.
Para el adecuado tratamiento, recuperación y reciclaje de los productos viejos y pilas y baterías usadas llévelos a los puntos de recogida de acuerdo con su legislación nacional.
Si los elimina correctamente ayudará a preservar valuosos recursos y evitará potenciales efectos negativos sobre la salud de las personas y sobre el medio ambiente.
Para más información sobre la recogida u reciclaje, por favor contacte con su ayuntamiento.
Puede haber sanciones por una incorrecta eliminación de este residuo, de acuerdo con la legislación nacional.

Nota para el símbolo de pilas y baterías (símbolo debajo)
Este símbolo puede usarse en combinación con el símbolo químico. En este caso, cumple con los requisitos de la Directiva del producto químico indicado.

Instrucciones importantes de seguridad

1) Lea este manual de instrucciones.
2) Guarde este manual de instrucciones.
3) Observe todas las advertencias.
4) Siga todas las instrucciones.
5) No emplee este aparato cerca del agua.
6) Límpielo sólo con un paño seco.
7) No bloquee ninguna de las aberturas de ventilación. Instálelo de acuerdo con las instrucciones del fabricante.
8) No lo instale cerca de fuentes de calor como puedan ser radiadores, calefactores, estufas u otros aparatos (incluyendo amplificadores) que produzcan calor.
9) Utilice sólo los acopladores/accesorios especificados por el fabricante.
10) Empléelo solo en el carrito, soporte, trípode, ménsula o mesa especificados por el fabricante, o vendidos con el aparato. Cuando se emplee un carrito, tenga cuidado cuando mueva la combinación del carrito con el aparato para evitar heridas debidas a caídas del aparato.

11) Desenchufe el aparato durante tormentas con rayos o cuando se proponga dejarlo sin utilizar durante períodos prolongados de tiempo.
12) Solicite todo tipo de servicio a personal de servicio cualificado. Será necesario realizar el servicio técnico cuando se haya dañado de algún modo el aparato, como cuando se haya dañado el cable o la clavija de alimentación, se haya derramado algún líquido o se hayan introducido objetos en el interior del aparato, se haya expuesto el aparato a la lluvia o a la humedad, cuando no funcione con normalidad, o cuando se haya caído al suelo.

Solución de problemas

Antes de solicitar el servicio, consulte la "Información importante" (incluida en el CD-ROM) y el apartado "Solución de problemas" en el Manual de instrucciones (incluido en el CD-ROM) y confirme el problema.

Software de código abierto

- Este producto contiene software de código abierto con licencia de GPL (Licencia Pública General de GNU), de LGPL (Licencia Pública General Reducida de GNU), etc.
- Los clientes pueden duplicar, distribuir y modificar el código fuente del software con licencia de GPL y/o LGPL.
- Consulte el archivo "readme.txt" (léame) del CD-ROM suministrado para encontrar más información sobre las licencias del software de código abierto y el código fuente.
- Tenga presente que Panasonic no responderá a ninguna consulta relacionada con el contenido del código fuente.

Acerca de las notaciones

Las siguientes notaciones se emplean para describir funciones que se limitan a modelos específicos.
Las funciones que no tienen notaciones son aplicables a todos los modelos.

S2131L : Las funciones con esta notación están disponibles cuando se emplea el modelo WV-S2231L/ WV-S2131L/ WV-S2131.
S2130 : Las funciones con esta notación están disponibles cuando se emplea el modelo WV-S2130/WV-S2110.
S2111L : Las funciones con esta notación están disponibles cuando se emplea el modelo WV-S2211L/WV-S2111L.

Acerca de los manuales del usuario

La documentación del producto se compone de los siguientes documentos.

- **Guía de instalación (este documento):** Explica los procedimientos de instalación, montaje, las conexiones de cables y el ajuste del campo de visión. Este manual emplea el modelo WV-S2111L como ejemplo en las explicaciones.
- **Información importante (incluida en el CD-ROM):** Proporciona información básica sobre el producto.
- **Manual de instrucciones (incluido en el CD-ROM):** Explica la forma de llevar a cabo los ajustes y de operar esta cámara.

Es necesario tener instalado el programa Adobe® Reader® para poder leer estos manuales de instrucciones que están en el CD-ROM suministrado.
Si el ordenador no tiene instalado Adobe Reader, descargue la última versión de Adobe Reader desde el sitio de Adobe en la Web, e instálela.
Debido a las mejoras del producto, el aspecto exterior y otras partes que se muestran en este manual pueden ser diferentes del producto real siempre y cuando no interfieran con el empleo normal.

Accesorios estándar

Guía de instalación (este documento) .....1 juego
Important Safety Instructions ..... 1 ejemplar
Tarjeta de garantía*1 .....1 juego
CD-ROM*2 ..... 1 pieza
Etiqueta de código*3 ..... 1 pieza

*1 Este producto viene acompañado de varios tipos de garantías. Cada garantía sólo es aplicable a los productos adquiridos en las regiones indicadas en la tarjeta de garantía correspondiente.
*2 El CD-ROM contiene el manual de instrucciones y varios tipos de programas de software de herramientas.
*3 Esta etiqueta puede ser necesaria para la gestión de red. Tenga cuidado para no perder esta etiqueta.

Durante los procedimientos de instalación se utilizan las partes siguientes.

Placa de fijación .....1 pieza
Plantilla A (para la placa de fijación) .....1 lámina.
Clavija del cable de alimentación*4
S2131L S2111L ..... 1 pieza
Clavija de terminal de entrada/salida externa*4
S2131L S2111L .....1 pieza
Clavija de conversión de MONITOR OUT ....1 pieza
Manija auxiliar S2111L S2130 .....1 pieza
Broca (sólo las WV-S2231L/WV-S2211L)
(llave hexagonal, tamaño de tornillo de 6,35 mm T10) ..1 pieza

Broca

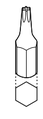

Clavija del cable de alimentación

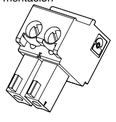

Clavija de terminal de entrada/salida externa

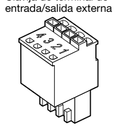

Manija auxiliar

Clavija de conversión de MONITOR OUT

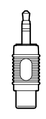

*4 La clavija del terminal de entrada/salida externa y la clavija del cable de alimentación están conectadas a la cámara. S2131L S2111L

Preparativos

Prepare las piezas necesarias para el tipo de instalación deseado antes de comenzar la instalación. A continuación se indican los requisitos para los distintos métodos de instalación.

IMPORTANTE:

- Prepare 4 tornillos (M4) para fijar la placa de fijación (accesorio) al techo o a la pared.
- La capacidad de tiro mínima necesaria para un solo tornillo o perno de anclaje es de 196 N o más cuando se efectúa el montaje siguiendo el método de instalación [Tipo 1] o [Tipo 2] descrito en la tabla de la derecha.
- Seleccione unos tornillos que sean adecuados para el material del lugar donde se proponga montar la cámara. En este caso, no deberán emplearse tornillos ni clavos para madera.
- Si el lugar de montaje es demasiado débil, como el de planchas de yeso, para soportar todo el peso, deberá reforzarse suficientemente el lugar.

Método de instalación	Descripción del método de instalación
Monte la cámara en una caja de empalmes de dos grupos empleando la placa de fijación (accesorio).	[Tipo 1]
Monte directamente la cámara en el techo o pared empleando la placa de fijación (cuando el cableado puede instalarse en el techo o pared).	[Tipo 2]
Monte la cámara en el techo empleando las ménsulas de montaje en el techo WV-Q174B (aprox. 280 g).*1	Consulte el manual de instrucciones suministrado con la WV-Q174B.
Cuando monte la cámara en un techo que no tenga una resistencia suficiente empleando las ménsulas de montaje en el techo WV-Q105A (aproximadamente 150 g)	Consulte el manual de instrucciones suministrado con la WV-Q105A.

*1 Cuando use la ménsula de montaje en el techo WV-Q174B techo, si el puerto del micrófono incorporado está bloqueado con la cubierta de la ménsula, puede disminuir el volumen que puede captarse y es probable que se capte por error el sonido del cobertizo. Por lo tanto, antes de la utilización, confirme las condiciones de la instalación. S2130

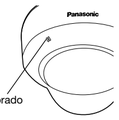

Guía de instalación

Los trabajos de instalación se explican en 6 pasos.

• Desmonte la cámara siguiendo los procedimientos de instalación en el orden inverso.

Paso 1 Instalación de la placa de fijación ⇨ **Paso 2** Extraiga el alojamiento de la cámara ⇨ **Paso 3** Para hacer las conexiones ⇨ **Paso 4** Monte la cámara ⇨ **Paso 5** Ajuste ⇨ **Paso 6** Configure los ajustes de la red

Paso 1 Instalación de la placa de fijación *Hay 2 métodos para instalar la cámara en el techo o en una pared.

[Común]

Nota:
- Fije la placa de fijación (accesorio) de modo que la marca (PGYE1054) quede encarada hacia el techo o pared donde deba instalarse.

[Tipo 1] Monte la cámara en una caja de empalmes de dos grupos empleando la placa de fijación (accesorio).

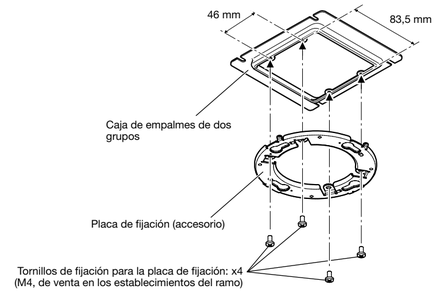

[Tipo 2] Monte la cámara directamente en el techo o pared empleando la placa de fijación (accesorio).

Alinee la dirección de FRONT de la plantilla A (accesorio) con la dirección deseada y perfore un orificio de 25,4 mm de diámetro para montar la placa de fijación. Entonces, la dirección de la marca "FRONT⚓" de la cámara (vea la figura en [3] de "Paso 4 Monte la cámara") debe quedar encarada a la dirección deseada de la cámara.

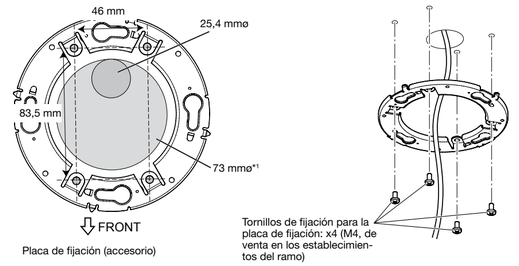

***1 Si todavía no ha determinado la dirección de montaje de la cámara o si desea cambiar la dirección de la cámara después de haberla instalado**
Si desea poder cambiar la dirección de la cámara, tendrá que perforar un orificio de 73 mm de diámetro en el centro. De este modo, podrá ajustar la dirección de montaje de la cámara en incrementos de 90°.

Paso 2 Extraiga el alojamiento de la cámara

[1] Extraiga el alojamiento y la almohadilla de la cámara.
[2] Extraiga la clavija del cable de alimentación (accesorio) y la clavija del terminal de entrada/salida externa (accesorio) conectadas a la cámara.
S2131L S2111L

WV-S2231L / WV-S2211L
- No extraiga el cable auxiliar.

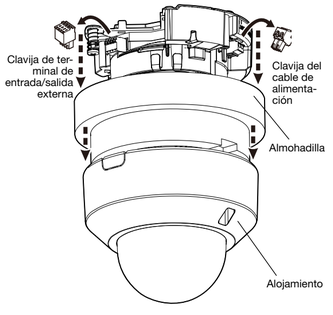

Empleo del orificio de acceso de cables lateral

Cuando instale la cámara directamente en el techo o en la pared con los cables al aire libre, o cuando monte la cámara empleando la ménsula de montaje en el techo WV-Q174B (opcional), corte una parte de la cubierta del domo para abrir un orificio de acceso de cables.

IMPORTANTE:
- Para evitar lesiones y para proteger los cables, efectúe el acabado del orificio de acceso de cables con una lima para eliminar las esquinas afiladas.

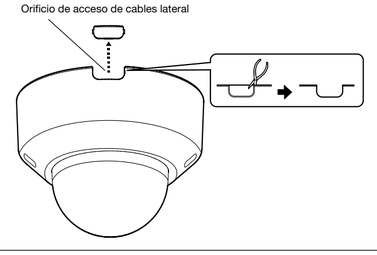

Paso 3 Para hacer las conexiones

■ **Consulte la “Información importante” del CD-ROM suministrado para encontrar los detalles sobre cada cable.**

• Cuando sea necesario, emplee un fijador de cables (de venta en los establecimientos del ramo) para unir los cables.

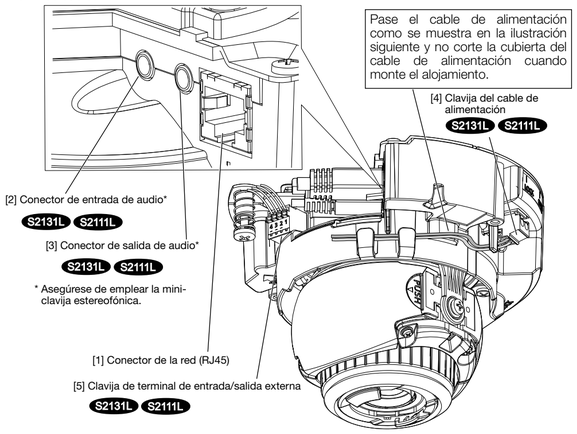

Nota:

• Puesto que la sección de almacenaje del conector no tiene espacio suficiente, emplee cables de audio S2131L S2111L y un cable de Ethernet que no excedan los tamaños descritos en las ilustraciones.

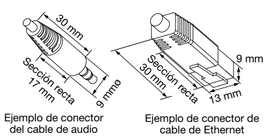

Ejemplo de conector del cable de audio

Ejemplo de conector de cable de Ethernet

IMPORTANTE:

• Desconecte la fuente de alimentación de cada sistema (concentrador PoE o dispositivo para la alimentación de la cámara) antes de efectuar las conexiones.
• La alimentación de 12 V CC debe estar aislada de la alimentación de CA de la red eléctrica comercial. S2131L S2111L

[1] Conecte el cable Ethernet (recto de la categoría 5e o mejor) al conector de la red.

[2] Si es necesario, conecte un micrófono o la salida de línea de un dispositivo externo al conector de entrada de audio. S2131L S2111L

[3] Si es necesario podrá conectar un altavoz autoamplificado al conector de salida de audio.
S2131L S2111L

Nota:

• La salida de audio puede cambiarse a la salida de monitor. Consulte el “Manual de instrucciones” del CD-ROM suministrado para ver las descripciones sobre el modo de cambiar la salida.

[4] Cuando conecte un adaptador de CA o una fuente de alimentación externa, utilice la clavija del cable de alimentación (accesorio) para conectarlo a la cámara.
S2131L S2111L

ATENCIÓN:

• CUANDO EL EQUIPO SE CONECTE A UNA FUENTE DE ALIMENTACIÓN DE 12 V CC DEBERÁ INCORPORARSE UN DISPOSITIVO DE DESCONEXIÓN DE FÁCIL ACCESO.
• CONECTAR SÓLO UNA TOMA DE ALIMENTACIÓN DE 12 V CC DE CLASE 2 (UL 1310/CSA 223) O UNA TOMA DE ALIMENTACIÓN LIMITADA (IEC/EN/UL/CSA 60950-1).

① Afloje el tornillo de la clavija del cable de alimentación (accesorio), desforre de 3 mm a 7 mm desde el extremo del cable, retuerza suficientemente los hilos de la parte desforrada del cable para evitar cortocircuitos, y entonces conecte el cable de salida a la clavija del cable de alimentación (accesorio).
Cuando conecte una fuente de alimentación externa a la cámara, emplee cables de hilos separados o de hilos trenzados del tipo 16 AWG a 24 AWG.
② Apriete el tornillo de la clavija del cable de alimentación (accesorio).
(Torsión de apriete recomendada: 0,34 N·m)
③ Conecte la clavija del cable de alimentación a la cámara.

[5] Si es necesario, conecte los cables de entrada/salida de alarma a la clavija del terminal EXT I/O (accesorio). S2131L S2111L

Conecte los cables de los dispositivos externos a la clavija de terminal de entrada/salida externa (accesorio).
① Cuando conecte un dispositivo externo, primero extraiga de 8 mm a 9 mm de la funda exterior del cable y retuerza los hilos del núcleo del cable para evitar cortocircuitos.
Especificaciones del cable (conductor): 20 AWG - 26 AWG, núcleo sencillo, trenzado
② Presione el botón del terminal deseado de la clavija de terminal de entrada/salida externa empleando la punta de un bolígrafo, y suelte el botón cuando el cable del dispositivo externo haya quedado completamente insertado en el orificio del terminal.

Clavija de terminal de entrada/salida externa

Nota:

• No conecte 2 o más cables directamente a un terminal. Cuando sea necesario conectar 2 o más cables, emplee un enchufe múltiple.
• Compruebe que la parte desforrada del cable no quede expuesta y que esté conectada con seguridad.
• El ajuste predeterminado para los terminales EXT I/O es “Off”. Consulte el Manual de instrucciones del CD-ROM suministrado para encontrar más información sobre la configuración del terminal EXT I/O.

Paso 4 Monte la cámara

[1] Alinee la marca OPEN del panel lateral de la cámara con el apéndice de la placa de fijación, inserte 2 tornillos de montaje del accesorio en la placa de fijación y gire la cámara unos 15°. La marca LOCK se moverá a la posición del apéndice de la placa de fijación y la cámara quedará provisionalmente fijada.

* El ángulo de fijación de esta unidad puede ajustarse dentro del margen de 90°.

[2] Fije la cámara apretando el tornillo de fijación de la cámara (rojo).

IMPORTANTE:

• Asegúrese de apretar bien los tornillos de fijación de la cámara. Si no lo hace así, pueden ocasionarse problemas en la cámara debido a la caída de la cámara. (Torsión de apriete recomendada: 0,78 N·m)

[3] Afloje el lado de la cabeza en cruz del tornillo de fijación de la plataforma de inclinación (en un lado) e incline la plataforma de inclinación manteniendo la marca TOP del cabezal del objetivo de la cámara encarada hacia delante (es decir, hacia la dirección de la marca FRONT de la cámara).

[4] Desenganche cada uno de los cuatro clavos, situados a ambos lados de la cubierta interior, de la plataforma de inclinación presionando alrededor de la marca PUSH de la cubierta y extraiga la cubierta interior. S2111L S2130

[5] Conecte la clavija de conversión de MONITOR OUT (accesorio) al terminal MONITOR OUT de la cámara y luego conecte el monitor para ajustes con un cable con clavija RCA (de venta en los establecimientos del ramo).

[6] Inserte una tarjeta de memoria SD en la ranura si resulta necesario.
S2131L S2111L

• Consulte la “Información importante” del CD-ROM suministrado para ver cómo se inserta/extrae la tarjeta de memoria SD.

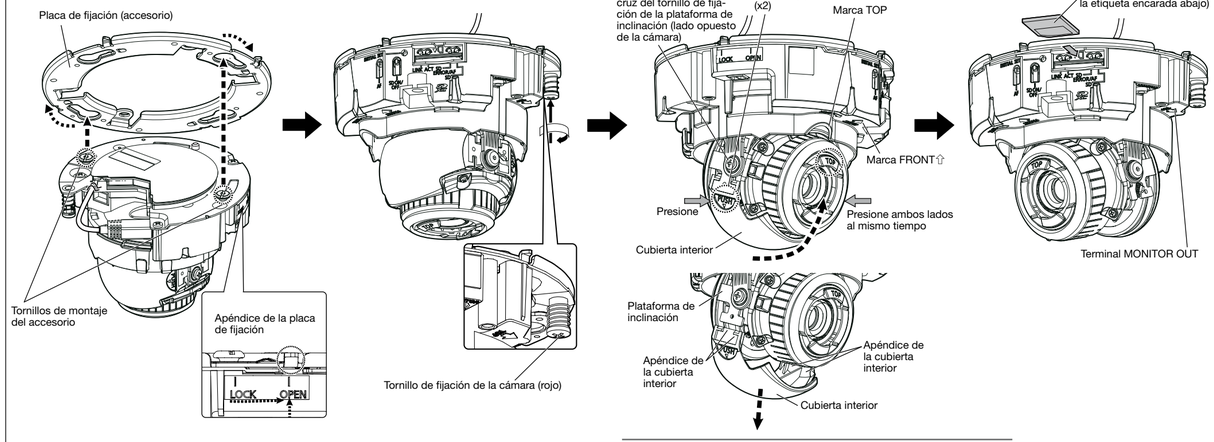

Nota:

• Cuando utilice las WV-S2231L/ WV-S2131L/ WV-S2131, no extraiga la cubierta interior.

Paso 5 Ajuste

[1] Conecte la alimentación de la cámara y quite la película de protección del objetivo de la cámara.

[2] Afloje el tornillo de fijación de la plataforma de panoramización. Ajuste el ángulo de la cámara con la plataforma de inclinación, la plataforma de panoramización y el anillo de ajuste de la inclinación de la imagen.

Horizontal: +120° - −240°
Margen de ajuste de la inclinación de la imagen: ±100°
WV-S2131/ WV-S2130/ WV-S2110
Vertical: ±85°
Otros
Vertical: +85° - −30°

Nota:

• Cuando monte la cámara en el techo, ajuste el ángulo de inclinación de modo que la marca TOP, de encima del objetivo, quede siempre en el lado superior.
• Para montar la cámara en la pared, gire la plataforma de panoramización 180° hacia la izquierda y gire la plataforma de inclinación hasta que la marca TOP, de encima del objetivo, quede siempre en el lado superior.

[3] Apriete el lado de la cabeza en cruz del tornillo de fijación de la plataforma de inclinación (en un lado) y del tornillo de fijación de la plataforma de panoramización y fije la cámara.
(Torsión de apriete recomendada: 0,59 N·m)

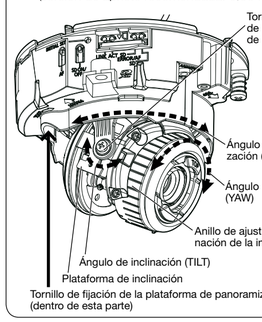

S2111L S2130

[4] Ajuste el zoom y el enfoque.

① Afloje la perilla del zoom equipada con la manija auxiliar (accesorio) girando la perilla hacia la izquierda, y muévala entre las posiciones TELE y WIDE para obtener el ángulo de visión apropiado. Entonces, bloquee la perilla del zoom girándola hacia la derecha.
② Ajuste el enfoque presionando el botón de enfoque automático (AF).

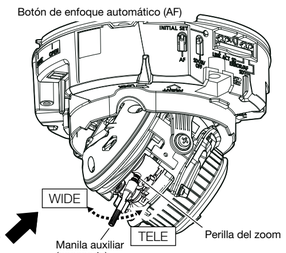

S2131L

[4] Ajuste el zoom y el enfoque.

① Ajuste el ángulo de visión presionando los botones WIDE o TELE.
② Ajuste el enfoque presionando el botón de enfoque automático (AF).

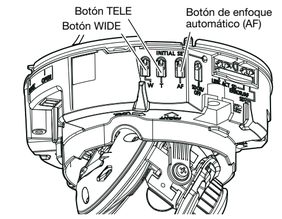

S2111L S2130

③ Ajuste el tamaño de la pantalla y el enfoque repitiendo los pasos ① y ② Si es necesario, reajuste el ángulo de la cámara con la plataforma de inclinación, la plataforma de panoramización y el anillo de ajuste del acimut.
Después del ajuste, extraiga la manija auxiliar (accesorio).

S2131L

③ Ajuste el tamaño de la pantalla y el enfoque repitiendo los pasos ① y ② Si es necesario, reajuste el ángulo de la cámara con la plataforma de inclinación, la plataforma de panoramización y el anillo de ajuste del acimut.

S2111L S2130

[5] Presione la marca PUSH por ambos lados de la cubierta interior e instale la cubierta interior en el lugar de donde se había extraído.

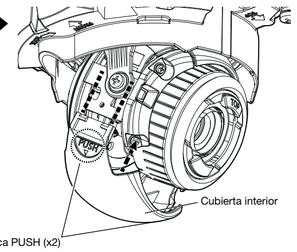

[6] Desconecte la clavija de conversión MONITOR OUT (accesorio).
Monte el alojamiento y fíjelo apretando los tornillos de fijación del alojamiento (para las WV-S2231L/WV-S2211L, emplee una broca (accesorio) para apretar los tornillos).
Fije el alojamiento alineando el logotipo de Panasonic con la marca de la dirección (FRONT⇧) de la cámara.
(Torsión de apriete recomendada: 0,59 N·m)

[7] Después de haber completado la instalación, extraiga la película de protección de la cubierta del domo.

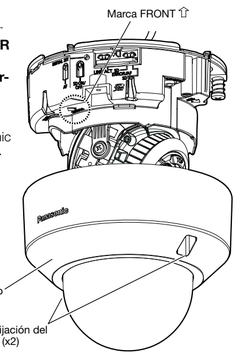

Paso 6 Configure los ajustes de la red

Configure los ajustes de la cámara después de haber cerrado temporalmente el programa del firewall.
Una vez haya completado la configuración de la cámara, vuelva al estado original.
Póngase en contacto con el administrador de la red o a su proveedor del servicio de Internet para solicitarle información sobre la configuración de los ajustes de la red.

[1] Inserte el CD-ROM suministrado en la unidad de CD-ROM del PC.
Aparecerá El Contrato de licencia. Lea el contrato de licencia y seleccione “I accept the term in the license agreement” y luego haga clic en [OK].
⇒ Aparecerá la ventana de inicio.

Nota:

• Si no aparece la ventana de inicio del CD, haga doble clic en el archivo “CDLauncher.exe” del CD-ROM.
• Consulte el apartado “Empleo del CD-ROM” en el Manual de instrucciones que hay en el CD-ROM suministrado para encontrar más información sobre el proceso de inicio del CD.

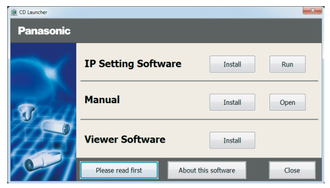

[2] Haga clic en el botón [Run] que hay al lado de [IP Setting Software].
⇒ Se visualizará la pantalla de [Panasonic IP Setting].
Se visualizará la dirección MAC/dirección IP de la cámara detectada.

[3] Seleccione la cámara que desee configurar (①) y haga clic en [Network Settings] (②) para cambiar la configuración de la red. Entonces, haga clic en [Access Camera] (③).

Nota:

• Seleccione la cámara con la misma dirección MAC que la dirección MAC impresa en la cámara que desee configurar.

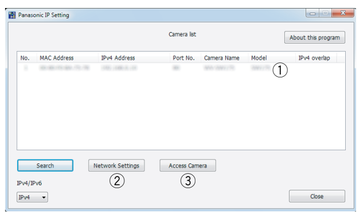

[4] Cuando aparezca la ventana de registro del administrador, introduzca el “Nombre de usuario”, la “Contraseña” y “Vuelva a introducir la contraseña” siguiendo las instrucciones que aparecen en la pantalla y luego haga clic en el botón [Ajustar].
Guarde su nombre de usuario y contraseña en un lugar seguro apartado de la vista de los demás para mayor seguridad. Después de haber finalizado el registro, la cámara se reconectará automáticamente y aparecerá la ventana de autenticación. Introduzca el nombre de usuario y la contraseña registrados.
El ajuste predeterminado de la autenticación de usuario es “On”. Para más información, consulte la sección “Prefacio” del manual de instrucciones.

IMPORTANTE:

• Si se deja el ajuste de autenticación de usuario en “Off” cuando se emplea la cámara por Internet, pueden producirse accesos no deseados por parte de terceras personas. Deje el ajuste de autenticación de usuario en “On”.

[5] La conexión de red se completa cuando se visualizan imágenes en directo procedentes de la cámara.

Nota:

Para encontrar más información sobre el siguiente contenido, consulte el Manual de instrucciones.

• Antes de utilizar la cámara, ajuste [Hora y fecha] de la pantalla [Básica] de “Config.”.
• Es imposible visualizar imágenes H.265 (o H.264) o MJPEG, recibir/transmitir audio, visualizar registros cronológicos y visualizar en pantalla completa cuando no se ha instalado en el ordenador el software de visualización “Network Camera View 4S”.
• Es posible que las imágenes tarden cierto tiempo en aparecer dependiendo del entorno de su ordenador.
• En el momento de la compra, los conectores de entrada y salida de audio están ajustados en “Off”. Si es necesario, cambie el ajuste en la pantalla “Audio” de “Config.”.
• Debido a las mejoras de seguridad de “IP Setting Software”, no podrá cambiarse la “Network Settings” cuando hayan transcurrido unos 20 minutos desde la conexión de la alimentación de la cámara a configurarse. (Cuando se ha ajustado el período efectivo a “Sólo 20 min.” en “Fácil configuración de IP”.) Sin embargo, después de 20 minutos podrán cambiarse los ajustes para las cámaras en el modo de ajuste inicial.
• El alojamiento montado puede causar desenfoque. En tales casos, efectúe la función de enfoque automático desde el menú de configuración.

Si no se visualizan las imágenes, ajuste el navegador de Web a vista de compatibilidad. Visite nuestro sitio en la Web (http://security.panasonic.com/support/info/) para encontrar más detalles sobre la configuración.